CE

SHIMANO STEPS

Komplexný elektrický systém SHIMANO

Pôvodná používateľská príručka
a pôvodný návod na použitie

Séria E8000

SEIS
SHIMANO ELECTRONIC INTELLIGENT SYSTEM

OBSAH

DÔLEŽITÉ UPOZORNENIE 4

ZAISTENIE BEZPEČNOSTI 5

ZOZNAM POUŽÍVANÉHO NÁRADIA 10

INŠTALÁCIA 13

Názvy súčastí 13
Technické údaje produktu 14
Inštalácia cyklistického počítača 15
Inštalácia prepínača asistenčného režimu 16
Pripojenie elektrického vodiča 17
Inštalácia držiaka batérie 19
Inštalácia / vybratie batérie 29
Inštalácia snímača rýchlosti 33
Montáž magnetu 34

INŠTALÁCIA A KABELÁŽ HNACEJ JEDNOTKY 36

Inštalácia hnacej jednotky 36
Schéma zapojenia hnacej jednotky 37
Pripojenie kábla batérie 38
Pripojenie prepínačov a hnacej jednotky k cyklistickému počítaču 39
Pripojenie snímača rýchlosti k hnacej jednotke 39
Pripojenie kábla svetla k hnacej jednotke 40
Inštalácia kľuky a predného ozubeného kolieska 41

NABÍJANIE BATÉRIE 48
Správne používanie batérie 48
Nabíjanie batérie 49
Informácie o LED indikátore batérie 51
Informácie o LED indikátoroch batérie 51
Zapnutie/vypnutie napájania 53

SPÔSOB PREVÁDZKY 55
Informácie o funkciách prepínačov asistenčného režimu a prepínačoch riadenia 55
Displej cyklistického počítača a nastavenie 56
Asistenčný režim 57
Prepínanie medzi zobrazenými údajmi o jazde 59
Informácie o ponuke Nastavenie 61
Chybové správy na cyklistickom počítači 71

PRIPOJENIE A KOMUNIKÁCIA SO ZARIADENIAMI 74
Informácie o funkciách bezdrôtovej jednotky 74
2,4 GHz digitálny bezdrôtový systém 75
Funkcia zálohovania nastavenia hnacej jednotky pre cyklistický počítač 75
Nastavenia, ktoré možno prispôsobiť v aplikácii E-TUBE PROJECT 75
Pripojenie k počítaču 76

ÚDRŽBA 79
Výmena pásika so svorkou 79
Výmena predného ozubeného kolieska 79
Výmena vodiaceho prvku stredových doplnkov 80

DÔLEŽITÉ UPOZORNENIE

- **Tento návod predajcu je primárne určený pre profesionálnych cyklistických mechanikov.**
  Používatelia, ktorí nie sú profesionálne zaškolení na montáž bicyklov, sa pomocou návodu predajcu nesmú pokúšať o svojpomocné inštalovanie prvkov. Ak je pre vás ktorákoľvek časť informácií v návode nezrozumiteľná, s inštaláciou nepokračujte. Namiesto toho požiadajte o pomoc miestneho predajcu bicyklov alebo sa obráťte na miesto, kde ste daný výrobok zakúpili.
- Prečítajte si všetky referenčné príručky dodané s predmetným výrobkom.
- Výrobok nerozoberajte a ani ho neupravujte, ak to nie je požadované v rámci pokynov obsiahnutých v tomto návode predajcu.
- Všetky návody predajcu a referenčné príručky sú k dispozícii on-line na našej webovej lokalite (**http://si.shimano.com**).
- Dodržiavajte všetky príslušné pravidlá a predpisy platné v krajine, štáte alebo regióne, kde vykonávate vašu podnikateľskú činnosť predajcu.
- Slovné značky a logá Bluetooth® sú registrované ochranné známky vlastnené spoločnosťou Bluetooth SIG, Inc. a akékoľvek použitie týchto značiek spoločnosťou SHIMANO INC. je na základe licencie. Ostatné ochranné známky a obchodné názvy sú majetkom príslušných vlastníkov.

Kvôli bezpečnosti si tento návod predajcu pred používaním dôkladne prečítajte a na zaistenie správneho používania ho riadne dodržiavajte.

Nasledujúce pokyny je potrebné vždy dodržiavať, aby sa predišlo osobným poraneniam a fyzickému poškodeniu zariadení a okolia.
Pokyny sú zatriedené podľa stupňa nebezpečenstva alebo škody, ktoré sa môžu vyskytnúť v prípade nesprávneho používania produktu.

⚠ NEBEZPEČENSTVO

Nedodržanie pokynov bude mať za následok smrť alebo vážne poranenie.

⚠ VÝSTRAHA

Nedodržanie pokynov by mohlo mať za následok smrť alebo vážne poranenie.

⚠ UPOZORNENIE

Nedodržanie pokynov by mohlo mať za následok osobné poranenie alebo fyzické poškodenie zariadenia a okolia.

ZAISTENIE BEZPEČNOSTI

⚠ NEBEZPEČENSTVO

Používateľov informujte aj o nasledujúcich podmienkach:

■ Manipulácia s batériou

- Batériu nedeformujte, neupravujte ani nerozoberajte; taktiež na koncovky batérie priamo neaplikujte spájku. V opačnom prípade môže dôjsť k unikaniu, prehrievaniu, prasknutiu alebo k vznieteniu batérie.
- Batériu nenechávajte v blízkosti zdrojov tepla, ako sú ohrievače. Batériu neohrievajte ani ju nevhadzujte do ohňa. V opačnom prípade môže dôjsť k prasknutiu alebo k vznieteniu batérie.
- Batériu nevystavujte silným nárazom, ani ňou nehádžte. Ak to nedodržíte, môže dôjsť k prehrievaniu, prasknutiu alebo k požiaru.
- Batériu neponárajte do sladkej ani do slanej vody a zabráňte zvlhnutiu svoriek batérie. V opačnom prípade môže dôjsť k prehrievaniu, prasknutiu alebo k vznieteniu batérie.
- Na nabíjanie uvedenej batérie používajte uvedenú nabíjačku Shimano a dodržiavajte uvedené podmienky nabíjania. Ak tak neurobíte, môže dôjsť k prehrievaniu, prasknutiu alebo k vznieteniu batérie.

⚠ VÝSTRAHA

- **Pri inštalácii produktu postupujte podľa pokynov uvádzaných v návodoch.**
  Odporúčame, aby ste používali len originálne súčiastky značky Shimano. Ak sa diely, ako sú skrutky a matice, uvoľnia alebo poškodia, bicykel sa môže náhle prevrhnúť s dôsledkom vážnych poranení. Okrem toho, ak nebudú nastavenia zrealizované správne, môže dochádzať k problémom a bicykel sa môže náhle prevrhnúť s dôsledkom vážnych poranení.
- Počas vykonávania činností údržby, ako je výmena dielov, používajte na ochranu zraku ochranné okuliare alebo ochranné okuliare s bočnými štítmi.
- Informácie o produktoch, ktoré nie sú v tomto návode vysvetlené, nájdete v návodoch pre tieto produkty.
- Po dôkladnom prečítaní návodu predajcu tento návod uložte na bezpečnom mieste, aby ste ho v prípade potreby mohli použiť aj v budúcnosti.

Používateľov informujte aj o nasledujúcich podmienkach:

- Počas jazdy na bicykli dávajte pozor, a nedovoľte, aby cyklistický počítač odvracal vašu pozornosť. V opačnom prípade môžete z bicykla spadnúť.
- Pred jazdou skontrolujte, že kolesá sú zaistené. V opačnom prípade môžete z bicykla spadnúť a vážne sa poraniť.
- Pred jazdou na rušných uliciach sa dôkladne oboznámte s naštartovaním bicykla s pomocným elektrickým motorom. V opačnom prípade môžete bicykel náhle naštartovať a môžete spôsobiť nehodu.
- Počas jazdy v noci majte zapnuté svetlá.
- Produkt nerozoberajte. Rozoberanie môže mať za následok poranenie osôb.
- Počas nabíjania batérie, ktorá je nainštalovaná na bicykli, bicyklom nepohybujte. Sieťová zástrčka nabíjačky batérie nemusí byť úplne zastrčená do zásuvky, čo môže spôsobiť požiar.

■ Lítium iónová batéria

- Ak sa tekutina unikajúca z batérie dostane do očí, okamžite zasiahnutú oblasť dôkladne vypláchnite pitnou vodou (vodou z vodovodu) bez trenia očí a okamžite vyhľadajte lekársku pomoc. Ak tak neurobíte, tekutina z batérie môže vaše oči poškodiť.
- Batériu nenabíjajte na miestach s vysokou vlhkosťou ani v exteriéri. Ak to nedodržíte, môže dôjsť k zasiahnutiu elektrickým prúdom.
- Ak je zástrčka mokrá, nezasúvajte ju ani ju nevyťahujte. Ak to nedodržíte, môže dôjsť k zasiahnutiu elektrickým prúdom. Ak zo zástrčky vyteká voda, dôkladne ju osušte pred tým, než ju zasuniete.
- Ak sa batéria po 6 hodinách nabíjania úplne nenabije, batériu okamžite odpojte zo zásuvky a spojte sa s miestom zakúpenia. Ak tak neurobíte, môže dôjsť k prehrievaniu, prasknutiu alebo k vznieteniu batérie.
- Batériu nepoužívajte v prípade zreteľných poškriabaní alebo v prípade iného externého poškodenia. V opačnom prípade môže dôjsť k prasknutiu, prehrievaniu alebo k problémom s prevádzkou.
- Rozsahy prevádzkových teplôt pre batériu sú uvedené nižšie. Batériu nepoužívajte pri teplotách mimo týchto rozsahov. Ak sa batéria používa alebo skladuje pri teplotách mimo týchto rozsahov, môže dôjsť k požiaru, poraneniam alebo problémom počas prevádzky.
  1. Počas vybíjania: –10 °C - 50 °C
  2. Počas nabíjania: 0 °C - 40 °C

■ Položky súvisiace s inštaláciou a údržbou bicykla

- Pred realizovaním kabeláže alebo montovaním dielov na bicykel demontujte batériu a nabíjačku batérie. V opačnom prípade môže dôjsť k zasiahnutiu elektrickým prúdom.
- Pri inštalácii produktu postupujte podľa pokynov uvádzaných v návodoch. Odporúčame, aby ste používali len originálne súčiastky značky Shimano. Ak sa skrutky a matice uvoľnia alebo ak sa produkt poškodí, bicykel sa môže náhle prevrhnúť a výsledkom môže byť vážne zranenie.
- Interval údržby závisí od podmienok používania a jazdy. Reťaz čistte pravidelne pomocou správneho prostriedku na čistenie reťazí. Nikdy nepoužívajte rozpúšťadlá na báze zásad alebo kyselín, ako sú odstraňovače hrdze. V prípade použitia rozpúšťadla môže reťaz prasknúť a spôsobiť vážne poranenie.

⚠ UPOZORNENIE

Používateľov informujte aj o nasledujúcich podmienkach:

- Kvôli bezpečnej jazde dodržiavajte pokyny uvedené v návode na obsluhu bicykla.
- Nabíjačku batérie a adaptér pravidelne kontrolujte; kontrolujte najmä poškodenie kábla, zástrčky a plášťa. Ak sú nabíjačka alebo adaptér poškodené, až do opravy ich nepoužívajte.
- Produkt používajte na základe usmernenia bezpečnostného dozoru alebo na základe pokynov na používanie. Tento prístroj nedovoľte používať osobám so zníženými fyzickými, zmyslovými alebo duševnými schopnosťami, neskúseným osobám, ani osobám bez požadovaných znalostí.
- Nedovoľte deťom hrať sa v blízkosti produktu.
- Ak dôjde k poruche alebo k problému, poraďte sa s najbližším predajcom.
- Systém nikdy neupravujte. Môže dôjsť k poruche systému.

■ Lítium iónová batéria

- Batériu nenechávajte na mieste vystavenom účinkom priameho slnečného žiarenia, vnútri vozidla počas horúceho dňa, ani na iných horúcich miestach. Dôsledkom môže byť unikanie batérie.
- Ak unikajúca tekutina zasiahne vašu pokožku alebo odev, okamžite ich očisťte čistou vodou. V opačnom prípade môže unikajúca kvapalina poškodiť vašu pokožku.
- Batériu uskladnite na bezpečnom mieste mimo dosahu detí a zvierat.

POZNÁMKA

Používateľov informujte aj o nasledujúcich podmienkach:

- Všetky nepoužívané porty opatrite záslepkami.
- Inštaláciu a nastavenie produktu prekonzultujte s predajcom.
- Jednotky boli navrhnuté tak, aby boli plne vodotesné a odolné voči podmienkam jazdy v mokrom počasí. Napriek tomu ich však úmyselne nedávajte do vody.
- Bicykel nečisťte vysokotlakovým zariadením na umývanie. Ak sa voda dostane do ktorejkoľvek súčasti, dôsledkom budú prevádzkové problémy alebo hrdzavenie.
- So súčasťami manipulujte opatrne a nevystavujte ich žiadnym nárazom.
- Bicykel neotáčajte naopak. V opačnom prípade sa cyklistický počítač alebo prepínač radenia poškodí.
- Hoci bicykel po vybratí batérie funguje ako štandardný bicykel, svetlo nebude v prípade pripojenia k systému elektrického napájania svietiť. Uvedomte si, že používanie bicykla v takomto stave sa v Nemecku považuje za nedodržiavanie zákonov o cestnej premávke.
- Pri prevážaní bicykla vo vozidle vyberte z bicykla batériu a bicykel uložte na stabilný povrch vozidla.
- Pred pripojením batérie skontrolujte, že sa na mieste konektora, kde bude batéria pripojená, nehromadí voda ani nečistoty.
- Počas nabíjania batérie, ktorá je nainštalovaná na bicykli, dávajte pozor na nasledujúce:
  - Pri nabíjaní nesmie byť na nabíjacej zásuvke ani na nabíjacej zástrčke voda.
  - Pred nabíjaním skontrolujte, že držiak batérie je zaistený.
  - Počas nabíjania nevyberajte batériu z držiaka batérie.
  - Na bicykli s namontovanou nabíjačkou batérie nejazdite.
  - Ak nevykonávate nabíjanie, zatvorte uzáver nabíjacieho portu.
  - Stabilizujte bicykel, aby ste sa uistili, že počas nabíjania nespadne.
- Odporúčame, aby ste používali originálnu batériu Shimano. V prípade používania batérie od iného výrobcu si pred použitím pozorne prečítajte návod na použitie batérie.
- Niektoré dôležité informácie uvádzané v tomto návode predajcu nájdete aj na štítkoch na zariadení.
- Číslo na kľúči batérie je potrebné pri nákupe náhradných kľúčov. Starostlivo ho uschovajte.
- Na čistenie batérie a plastového krytu používajte vo vode namočenú a dobre vyžmýkanú tkaninu.
- Ak máte otázky týkajúce sa používania a údržby produktu, poraďte sa s predajcom, od ktorého ste produkt zakúpili.
- O aktualizácie softvéru výrobku požiadajte miesto zakúpenia. Najaktuálnejšie informácie sú k dispozícii na webovej lokalite Shimano. Podrobnosti nájdete v časti "PRIPOJENIE A KOMUNIKÁCIA SO ZARIADENIAMI".
- Záruka na produkty sa nevzťahuje, ak ide o prirodzené opotrebovanie v dôsledku štandardného používania a starnutia.

■ Pripojenie a komunikácia s počítačom

Zariadenie na pripojenie k PC sa dá použiť na spojenie PC s bicyklom (systémom alebo komponentmi) a aplikácia E-TUBE PROJECT sa dá použiť na vykonávanie úloh, ako je prispôsobenie jednotlivých komponentov alebo celého systému a na aktualizovanie ich firmvéru.

- Zariadenie na pripojenie k PC: SM-PCE1
- E-TUBE PROJECT: počítačová aplikácia
- Firmvér: softvér v každom komponente

■ Pripojenie a komunikácia so smartfónom alebo tabletom

Po pripojení bicykla (systém alebo komponenty) k smartfónu alebo tabletu cez Bluetooth LE je možné pomocou aplikácie E-TUBE PROJECT pre smartfóny/tablety prispôsobiť jednotlivé komponenty alebo systém a aktualizovať firmvér.

- Aplikácia E-TUBE PROJECT: aplikácia pre smartfóny/tablety
- Firmvér: softvér v každom komponente

■ Lítium iónová batéria

Informácie o likvidácii pre štáty mimo Európskej únie

Tento symbol je platný len v rámci Európskej únie.
Pri likvidácii použitých batérií dodržiavajte miestne nariadenia. Ak si nie ste isti, spojte sa s miestom zakupenia alebo s predajcom bicyklov.

■ Položky súvisiace s inštaláciou a údržbou bicykla

- Na čistenie súčastí nepoužívajte riedidlá ani žiadne iné rozpúšťadlá. Takéto látky môžu povrchy poškodiť.
- Ozubené kolieska by ste mali pravidelne umývať neutrálnym čistiacim prostriedkom. Okrem toho, čistenie reťaze neutrálnym čistiacim prostriedkom a jej namazanie môže byť účinným spôsobom predĺženia životnosti ozubených koliesok a reťaze.

Skutočný výrobok sa môže od vyobrazenia odlišovať, pretože táto príručka je určená predovšetkým na vysvetlenie postupov používania výrobku.

ZOZNAM POUŽÍVANÉHO NÁRADIA

ZOZNAM POUŽÍVANÉHO NÁRADIA

Na účely inštalácie, nastavenia a údržby sú potrebné nasledujúce nástroje.

Súčasť	Miesto použitia	Nástroj	
Cyklistické počítače	Skrutka so svorkou	3 mm	3 mm imbusový kľúč
Prepínač asistenčného režimu	Upevňovacia skrutka jednotky	3 mm	3 mm imbusový kľúč
	Upevňovacia skrutka páčky	2 mm	2 mm imbusový kľúč
Elektrický vodič	Konektor	TL-EW02	TL-EW02
Držiak batérie (BM-E8010)	Spodný kryt držiaka	3 mm 8mm	3 mm imbusový kľúč/ 8 mm kľúč na matice
	Jednotka kľúča	3 mm	3 mm imbusový kľúč
	Kryt jednotky kľúča	2.5 mm	2,5 mm imbusový kľúč
	Horný kryt držiaka	2.5 mm	2,5 mm imbusový kľúč
Držiak batérie (BM-E8020)	Spodný kryt držiaka	5 mm	5 mm imbusový kľúč
	Horný kryt držiaka	#2	Skrutkovač č. 2
	Valčekový zámok	2 mm	2 mm imbusový kľúč
	Jednotka kľúča	5 mm	5 mm imbusový kľúč
	Kryt jednotky kľúča	#2	Skrutkovač č. 2
	Pružina platne	#2	Skrutkovač č. 2

Súčasť	Miesto použitia	Nástroj	
Snímač rýchlosti	Upevňovacia skrutka snímača rýchlosti	4 mm	4 mm imbusový kľúč
Jednotka magnetu	Upevňovacia skrutka	#2	Skrutkovač č. 2
Kábel svetla	Montážna skrutka	#2	Skrutkovač č. 2
Hnacia jednotka	Upevňovacia skrutka hnacej jednotky (M8)	-	-
	Upevňovacia skrutka krytu (M3)	#2	Skrutkovač č. 2
Rameno kľuky	Uzáver	TL-FC16 TL-FC18	TL-FC16/TL-FC18
	Zastavovacia plôška	5 mm	5 mm imbusový kľúč
Stredové doplnky	Upevňovacia skrutka vodiaceho prvku (M5)	4 mm	4 mm imbusový kľúč
	Upevňovacia skrutka opornej platničky (M6)	3 mm	3 mm imbusový kľúč
Predné ozubené koliesko	Poistný krúžok	TL-FC39 TL-FC36	TL-FC39+TL-FC36

INŠTALÁCIA

INŠTALÁCIA

Názvy súčastí

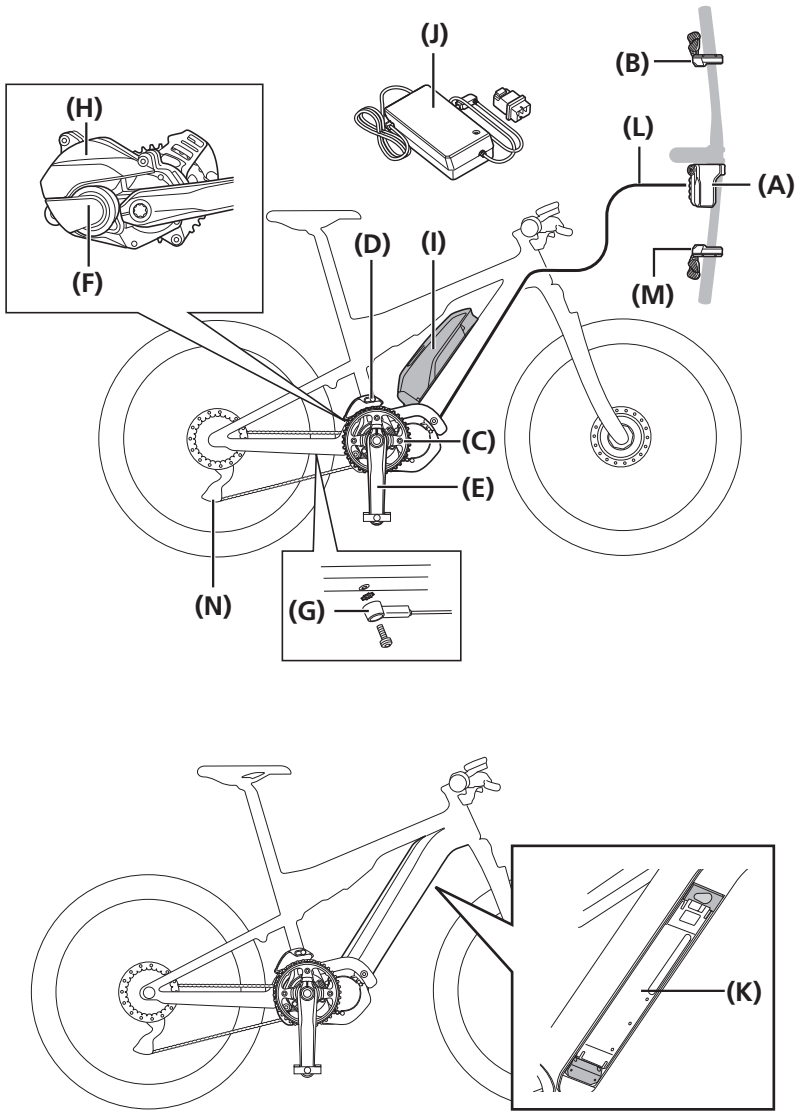

(A) Cyklistický počítač:
SC-E8000

(B) Prepínač asistenčného režimu:
SW-E8000-L

(C) Predné ozubené koliesko:
SM-CRE80/SM-CRE80-B

(D) Stredové doplnky:
SM-CDE80

(E) Rameno kľuky:
FC-E8000/FC-E8050

(F) Hnacia jednotka:
DU-E8000

(G) Snímač rýchlosti:
SM-DUE10

(H) Kryt hnacej jednotky:
SM-DUE80-A
(typ, ktorý zakrýva porty hnacej jednotky)
SM-DUE80-B
(typ, ktorý zakrýva porty hnacej jednotky a upevňovacie skrutky rámu)

(I) Batéria (externý typ)/
držiak batérie (externý typ):
BT-E8010/BM-E8010

(J) Nabíjačka batérie:
EC-E6000

(K) Batéria (vstavaný typ)/
držiak batérie (vstavaný typ):
BT-E8020/BM-E8020

(L) E-TUBE (EW-SD50)

Ak používate elektronické radenie prevodov

(M) Prepínač radenia:
SW-M9050-R
SW-M8050-R

(N) Zadná prehadzovačka (DI2):
RD-M9050
RD-M8050

Maximálna dĺžka lanka (EW-SD50)
(L) ≤ 1600 mm

Technické údaje produktu

Rozsah prevádzkových teplôt: Počas vybíjania	–10 - 50 °C	**Typ batérie**	Lítium-iónová batéria
Rozsah prevádzkových teplôt: Počas nabíjania	0 - 40 °C	**Menovitá kapacita**	Prečítajte si užívateľskú príručku pre batériu "UM-70F0A". Najnovšie informácie o príručkách nájdete na webových stránkach (**http://si.shimano.com**).
Skladovacia teplota	–20 - 70 °C	**Menovité napätie**	36 V DC (jednosmerný prúd)
Skladovacia teplota (batéria)	–20 - 60 °C	**Typ hnacej jednotky**	Uloženie uprostred
Nabíjacie napätie	100 - 240 V AC (striedavý prúd)	**Typ motora**	Bezkefkový, jednosmerný prúd
Doba nabíjania	Prečítajte si užívateľskú príručku pre batériu "UM-70F0A". Najnovšie informácie o príručkách nájdete na webových stránkach (**http://si.shimano.com**).	**Menovitý výkon hnacej jednotky**	250 W

* Maximálna rýchlosť, do hodnoty ktorej môže byť poskytovaná elektrická asistencia, je nastavená výrobcom a závisí od toho, kde sa bude bicykel používať.

Inštalácia cyklistického počítača

Inštalácia na riadidlá

1

Presuňte riadidlo cez pásik so svorkou na cyklistickom počítači.

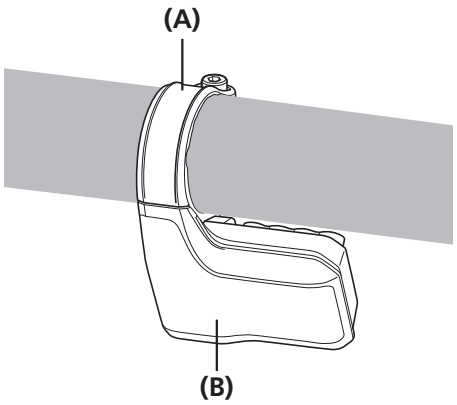

(A) Pásik so svorkou
(B) Cyklistický počítač

2

Nastavte uhol cyklistického počítača tak, aby bol dobre viditeľný a pomocou 3 mm imbusového kľúča dotiahnite skrutku svorky.

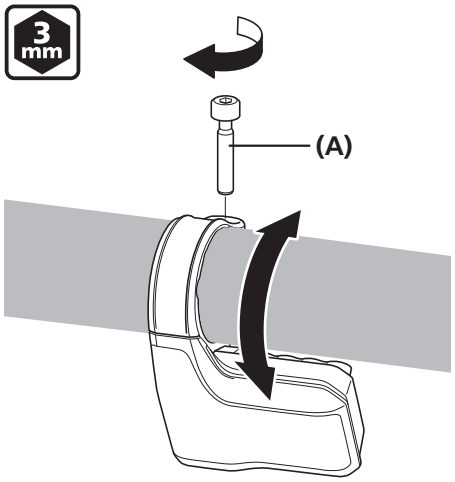

(A) Skrutka so svorkou

Uťahovací moment	
3 mm	0,8 N·m

POZNÁMKA

Odporúčaný uhol inštalácie informačného displeja: Medzi 15° to 35° k horizontálnej polohe.

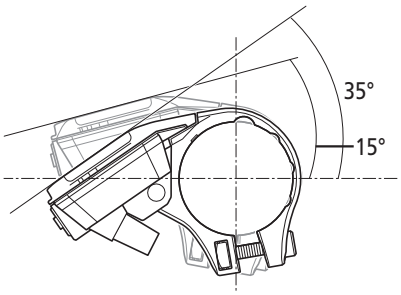

Inštalácia prepínača asistenčného režimu

1

Presuňte riadidlo cez prepínač asistenčného režimu.

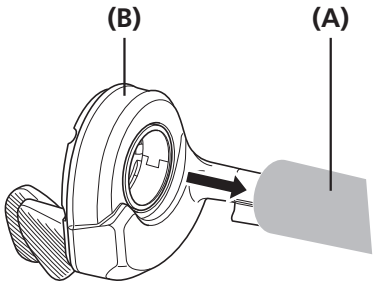

(A) Riadidlá
(B) Prepínač asistenčného režimu

Podporované riadidlá:
Ø22,0 mm/Ø22,2 mm/Ø22,5 mm

2

Nastavte polohu a sklon uchytenia, potom použite imbusový kľúč na dotiahnutie upevňovacej skrutky jednotky.

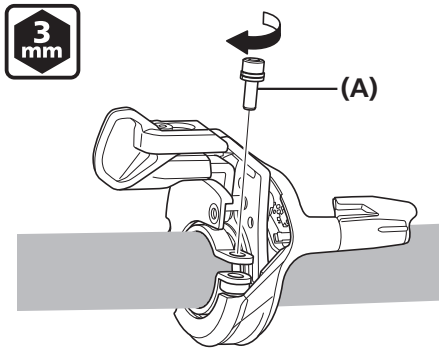

(A) Upevňovacia skrutka jednotky

Uťahovací moment	
3 mm	2 - 2,2 N·m

POZNÁMKA

Páčku namontujte v polohe, kde sa nebude dotýkať páčky brzdy pri jej úplnom zatlačení dovnútra.

3

Nastavte polohy páčok **[X1]** a **[Y1]**.

Pomocou 2 mm imbusového kľúča povoľte upevňovaciu skrutku páčky a nastavte polohu páčky tak, aby sa dala ľahko stlačiť.

Po nastavení polohy zatiahnite skrutku na správnu hodnotu krútiaceho momentu.

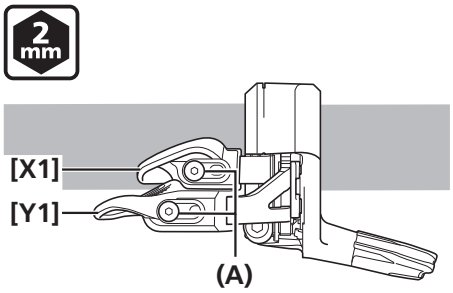

(A) Upevňovacia skrutka páčky

Uťahovací moment	
2 mm	0,5 - 0,7 N·m

Pripojenie elektrického vodiča

Nainštalujte tak, aby výčnelok konektora bol zarovno s drážkou na úzkom konci.

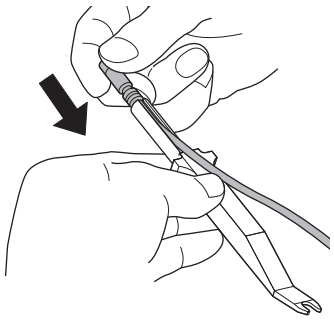

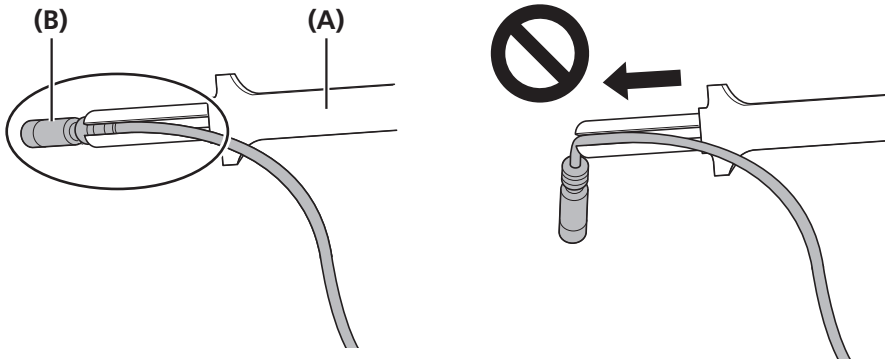

(A) TL-EW02
(B) Poistka

POZNÁMKA

Na inštaláciu a demontáž elektrického vodiča použite originálne náradie Shimano.
Pri inštalácii elektrického vodiča neohýbajte nasilu poistku.
Môže dôjsť k nedostatočnému kontaktu.
Pri pripájaní elektrický vodič zatlačte úplne dnu, až kým neklikne.

Pripojte elektrický vodič k prepínaču asistenčného režimu.

1 Z prepínača asistenčného režimu demontujte kryt kábla.

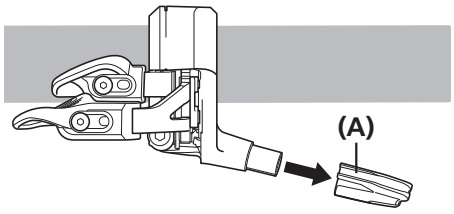

(A) Kryt kábla

2 Prevlečte elektrický vodič cez kryt kábla a pripojte ho k prepínaču asistenčného režimu.

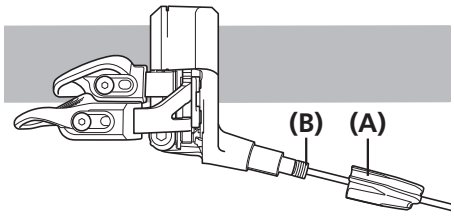

(A) Kryt kábla
(B) Elektrický vodič

POZNÁMKA

Uistite sa, že elektrický kábel je pripojený cez káblový kryt. Ak kábel nebude prevlečený cez káblový kryt, môže sa konektor elektrického kábla poškodiť.

Pokračovanie na ďalšej strane

3	Nasaďte káblový kryt. Pri vedení elektrického vodiča pozdĺž kábla zabudovaného v riadidlách veďte vodič cez vodidlo krytu kábla a potom cez riadidlo.	**Vedenie elektrického kábla v smere predstavca** 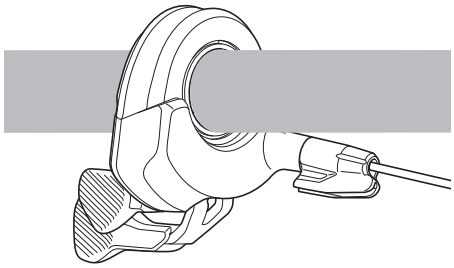 **Použitie riadidiel so zabudovaným káblom** 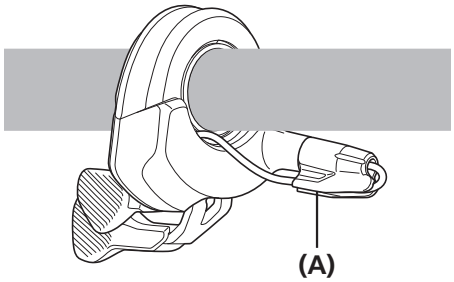

(A) Vodiaci prvok

Inštalácia držiaka batérie

BM-E8010

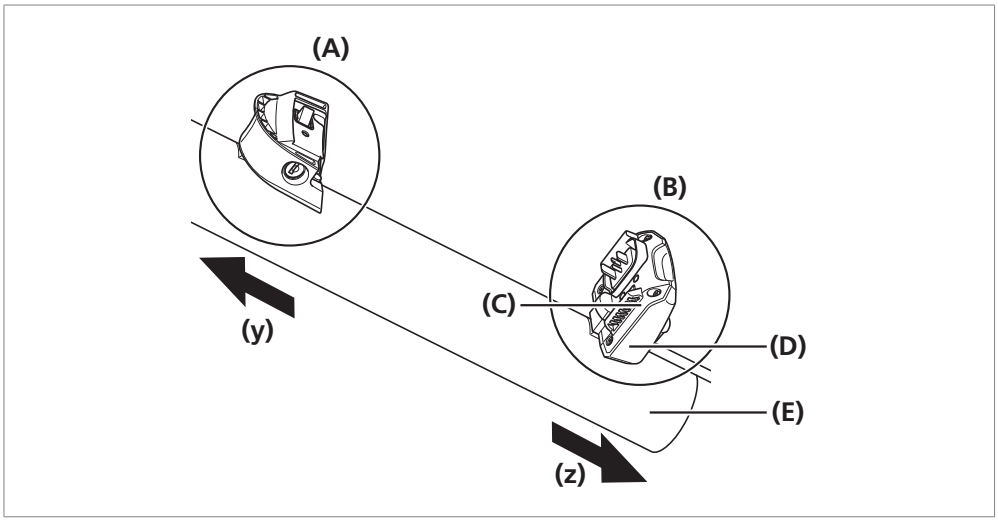

(y) Predná strana bicykla
(z) Zadná strana bicykla

(A) Jednotka kľúča
(B) Jednotka na pripojenie batérie
(C) Horný kryt držiaka
(D) Spodný kryt držiaka
(E) Rám

1

Upevnite gumené rozpery a kovovú rozperu na spodný kryt držiaka a zarovnajte montážne otvory rámu so skrutkovými otvormi v spodnom kryte držiaka.

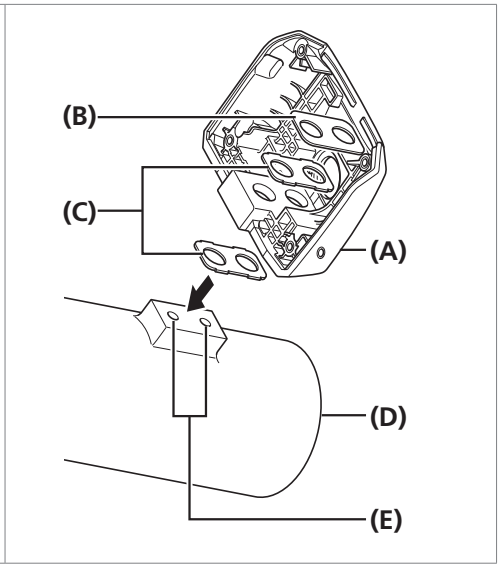

(A) Spodný kryt držiaka
(B) Kovová rozpera
(C) Gumená rozpera
(D) Rám
(E) Montážne otvory rámu

Pokračovanie na ďalšej strane

2

Utiahnutím dvoch typov upevňovacích skrutiek držiaka (M5) zaistite spodný kryt držiaka.

Najskôr utiahnite upevňovaciu skrutku držiaka (M5) (typ s nízkou hlavou).

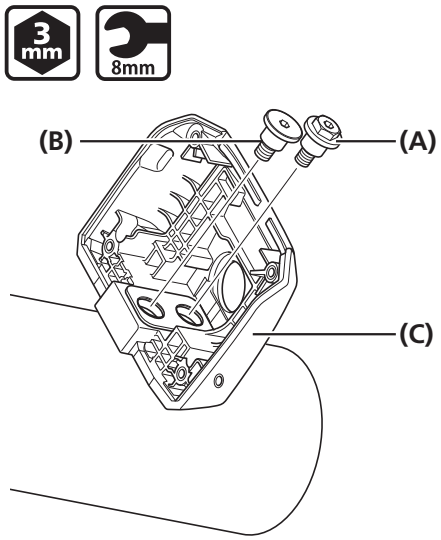

(A) Upevňovacia skrutka držiaka (M5) (typ so šesťuholníkovými skrutkami):
Na upevňovaciu skrutku držiaka (typ so šesťuholníkovými skrutkami) použite 3 mm imbusový kľúč alebo 8 mm kľúč na matice.

(B) Upevňovacia skrutka držiaka (M5) (typ s nízkou hlavou):
Na upevňovaciu skrutku držiaka (typ s nízkou hlavou) použite 3 mm imbusový kľúč.

(C) Spodný kryt držiaka

Uťahovací moment	
3 mm / 8mm	3 N·m

3

Pomocou upevňovacích skrutiek jednotky kľúča (M5) dočasne namontujte jednotku kľúča.

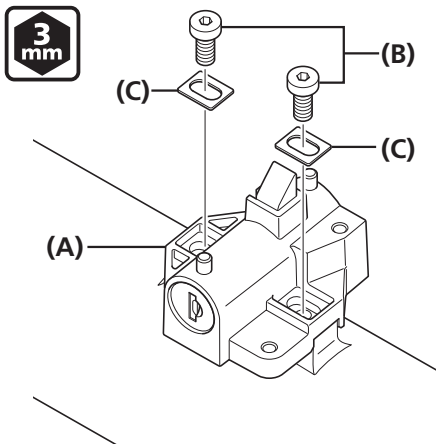

(A) Jednotka kľúča:
Jednotka kľúča nie je súčasťou produktov Shimano.

(B) Upevňovacia skrutka jednotky kľúča (M5)

(C) Podložka

4

Polohu jednotky kľúča nastavte tak, aby vzdialenosť medzi časťou **(A)** jednotky kľúča a časťou **(B)** spodného krytu držiaka bola **224,4 mm** a následne úplne utiahnite upevňovacie skrutky jednotky.

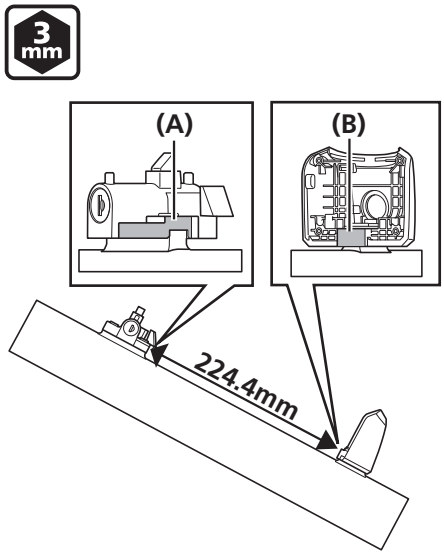

Uťahovací moment	
3 mm	3 N·m

Pokračovanie na ďalšej strane

5

Dočasne osaďte kryt jednotky kľúča na jednotku kľúča a nastavte ho tak, aby bolo batériu možno poľahky pripojiť/odpojiť a aby počas jazdy nevznikal žiadny hluk v dôsledku príliš voľného upevnenia.

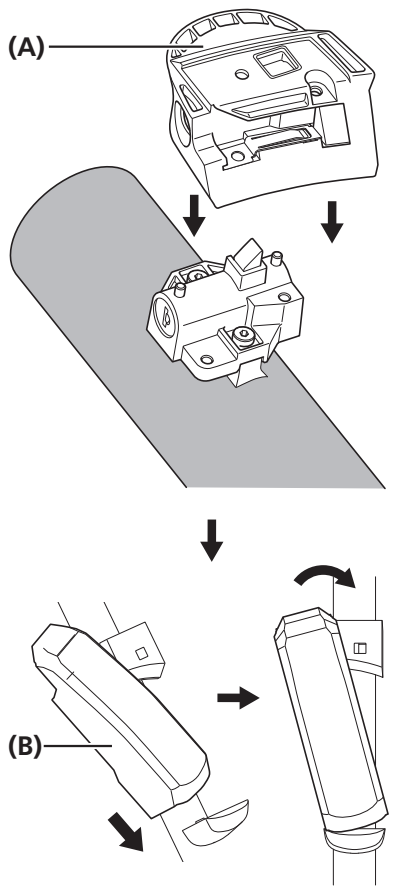

(A) Kryt jednotky kľúča
(B) Batéria

6

Zaistite kryt jednotky kľúča pomocou upevňovacích skrutiek krytu (M4).

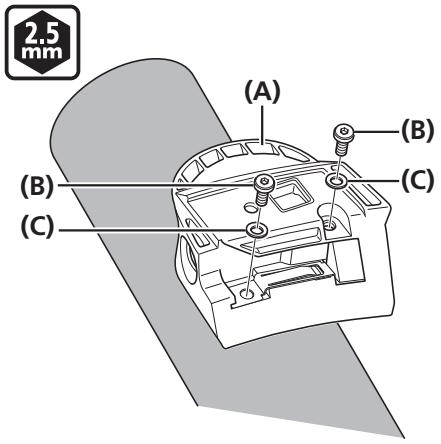

(A) Kryt jednotky kľúča
(B) Upevňovacia skrutka krytu jednotky kľúča (M4)
(C) Podložka

Uťahovací moment	
2.5 mm	0,6 N·m

Pokračovanie na ďalšej strane

7

Kábel batérie smerujte cez otvor na vedenie kábla.

Zarovnajte vyčnievajúce časti horného a spodného krytu držiaka.

Ťahajte kábel batérie, až kým nebude gumené puzdro v otvore na vedenie kábla.

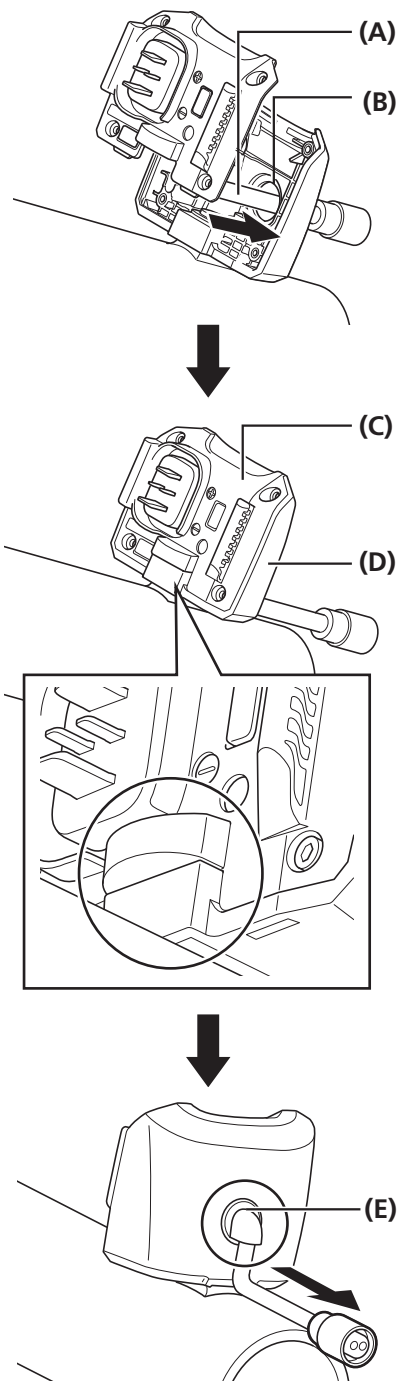

(A) Kábel pre batériu
(B) Otvor na vedenie kábla
(C) Horný kryt držiaka
(D) Spodný kryt držiaka
(E) Gumené puzdro

8

Dotiahnite horný kryt držiaka pomocou upevňovacích skrutiek horného krytu držiaka (M3).

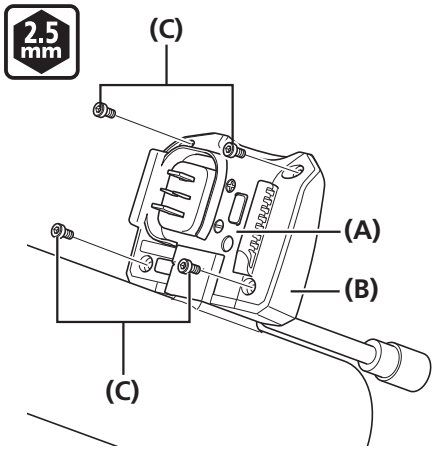

(A) Horný kryt držiaka
(B) Spodný kryt držiaka
(C) Upevňovacia skrutka horného krytu držiaka (M3)

Uťahovací moment	
2.5 mm	0,6 N·m

BM-E8020

Montáž jednotky na pripojenie batérie

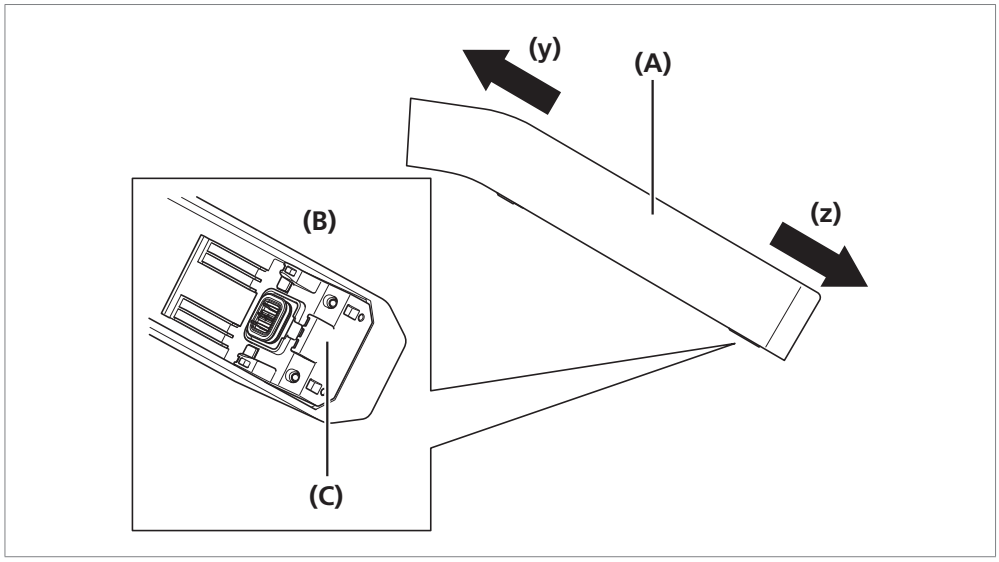

(y) Predná strana bicykla
(z) Zadná strana bicykla

(A) Rám
(B) Jednotka na pripojenie batérie
(C) Horný a spodný kryt držiaka pri montáži

1

Upevnite gumenú rozperu na spodný kryt držiaka a zarovnajte montážne otvory rámu so skrutkovými otvormi v spodnom kryte držiaka.

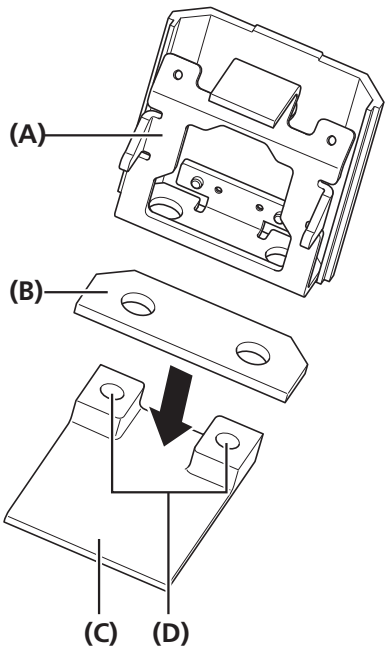

(A) Spodný kryt držiaka
(B) Gumená rozpera
(C) Rám
(D) Montážne otvory rámu

Pokračovanie na ďalšej strane

2

Utiahnutím upevňovacích skrutiek držiaka (M8) zaistite spodný kryt držiaka.

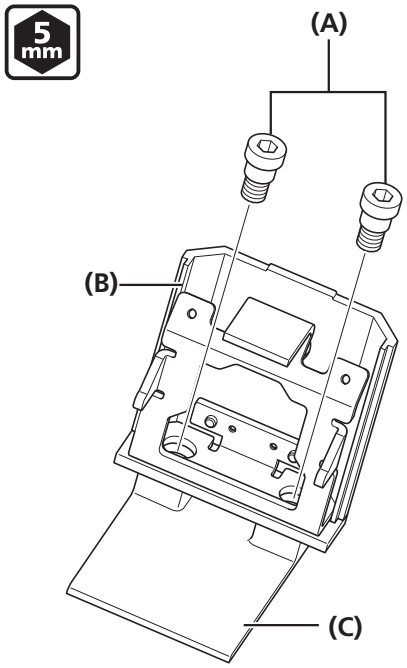

(A) Upevňovacia skrutka držiaka (M8)
(B) Spodný kryt držiaka
(C) Rám

Uťahovací moment	
5 mm	10 N·m

3

Kábel batérie smerujte cez otvor na vedenie kábla na spodnom kryte držiaka a následne pomocou upevňovacích skrutiek horného krytu držiaka (M3) utiahnite horný kryt držiaka.

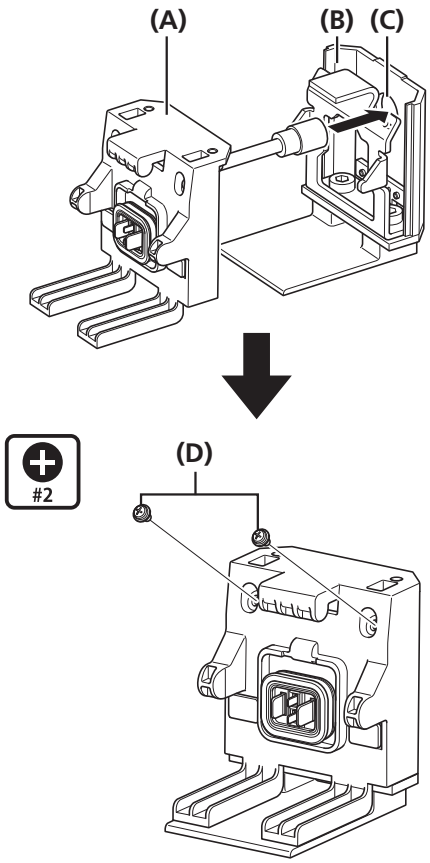

(A) Horný kryt držiaka
(B) Spodný kryt držiaka
(C) Otvor na vedenie kábla
(D) Upevňovacia skrutka horného krytu držiaka (M3)

Uťahovací moment	
#2	0,6 N·m

Pokračovanie na ďalšej strane

Montáž jednotky kľúča

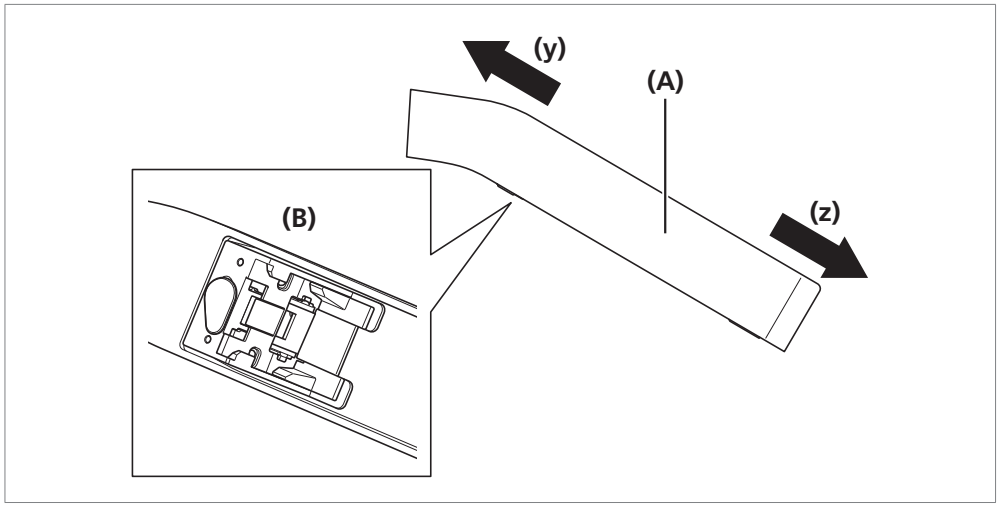

(y) Predná strana bicykla
(z) Zadná strana bicykla

(A) Rám
(B) Jednotka kľúča

4

Do jednotky kľúča vložte valčekový zámok.

Utiahnutím upevňovacích skrutiek valčekového zámku (M4) zo zadnej strany jednotky kľúča zaistite valčekový zámok.

(x) Zadná strana jednotky kľúča

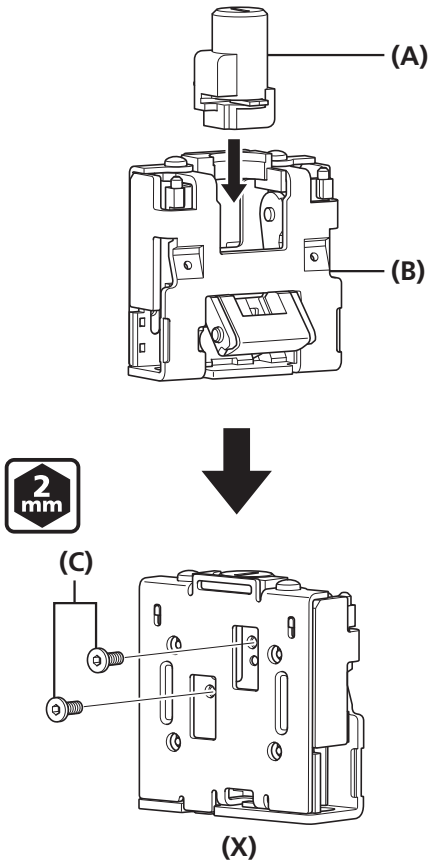

(A) Valčekový zámok:
Valčekový zámok nie je súčasťou produktov Shimano.
(B) Jednotka kľúča
(C) Upevňovacia skrutka valčekového zámku (M4)

Uťahovací moment	
2 mm	0,6 N·m

Pokračovanie na ďalšej strane

5

Zarovnajte otvory upevňovacích skrutiek na jednotke kľúča s montážnymi otvormi rámu.

Pomocou upevňovacích skrutiek jednotky kľúča (M8) dočasne namontujte jednotku kľúča na rám.

Osaďte gumy na prevenciu odpadnutia skrutiek.

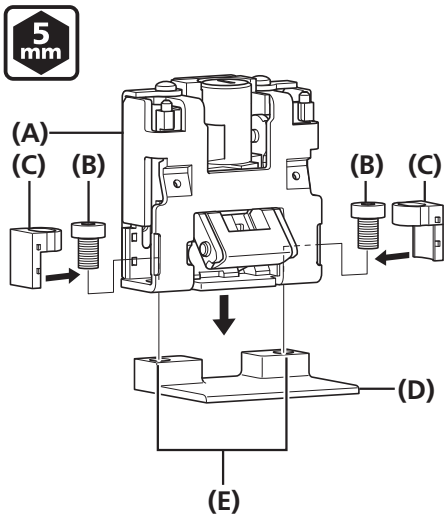

(A) Jednotka kľúča
(B) Upevňovacia skrutka jednotky kľúča (M8)
(C) Guma na prevenciu odpadnutia skrutiek
(D) Rám
(E) Montážne otvory rámu

6

Polohu jednotky kľúča nastavte tak, aby vzdialenosť medzi časťou **(A)** jednotky kľúča a časťou **(B)** jednotky na pripojenie batérie bola **347,9 mm** a následne úplne utiahnite upevňovacie skrutky jednotky.

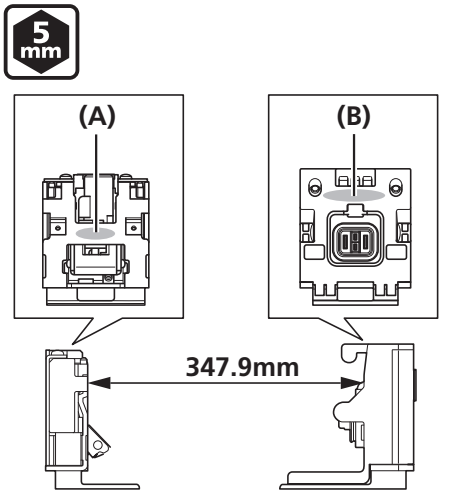

Uťahovací moment	
5 mm	10 N·m

7

Dočasne osaďte kryt jednotky kľúča na jednotku kľúča a nastavte ho tak, aby bolo batériu možno poľahky pripojiť/odpojiť a aby počas jazdy nevznikal žiadny hluk v dôsledku príliš voľného upevnenia.

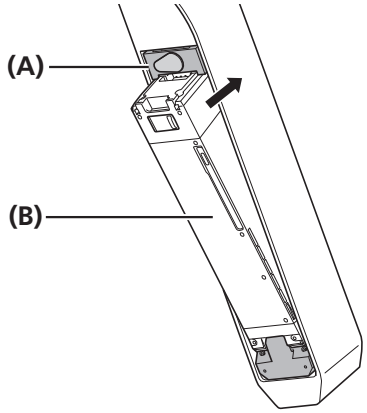

(A) Kryt jednotky kľúča
(B) Batéria

Pokračovanie na ďalšej strane

Pripájanie/odpájanie batérie na konštrukcie rámov s pripájaním/odpájaním smerom nadol

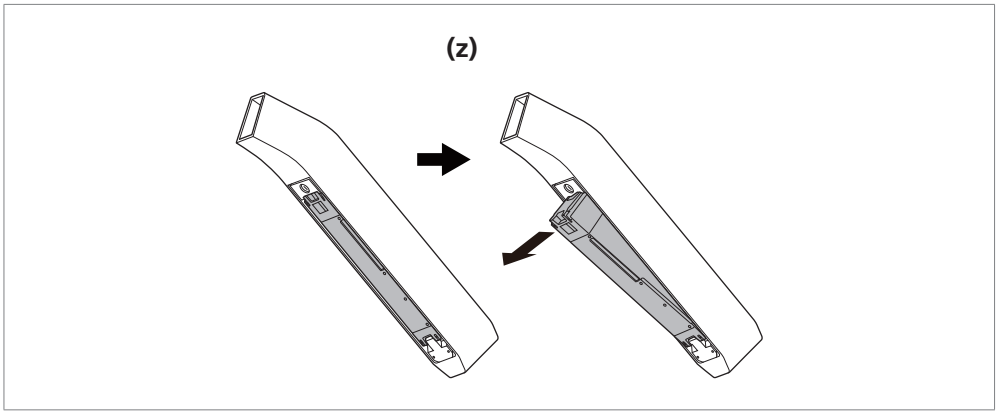

(z) Konštrukcia rámu s pripájaním/odpájaním smerom nadol

8

Použite kryt jednotky platne A so značkou A a nezabudnite osadiť pružinu platne.

Osaďte kryt jednotky kľúča na jednotku kľúča. Pomocou upevňovacích skrutiek jednotky kľúča (M3) zaistite jednotku kľúča.

Utiahnutím upevňovacej skrutky pružiny platne zaistite pružinu platne.

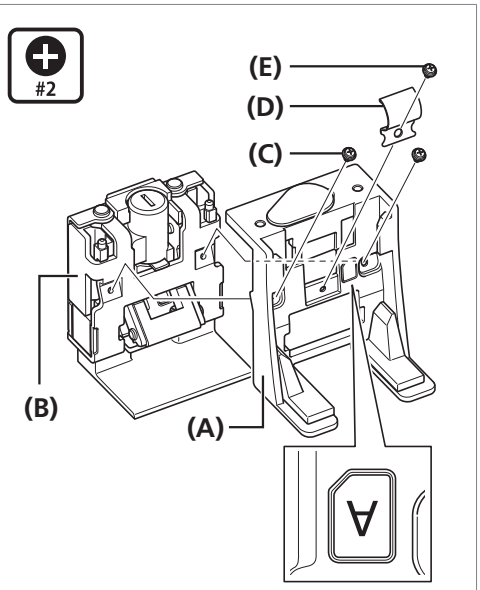

(A) Kryt jednotky kľúča A
(B) Jednotka kľúča
(C) Upevňovacia skrutka krytu jednotky kľúča (M3)
(D) Pružina platne
(E) Upevňovacia skrutka pružiny platne

Uťahovací moment	
#2	0,6 N·m

Pokračovanie na ďalšej strane

Pripájanie/odpájanie batérie na konštrukcie rámov s pripájaním/odpájaním smerom nahor

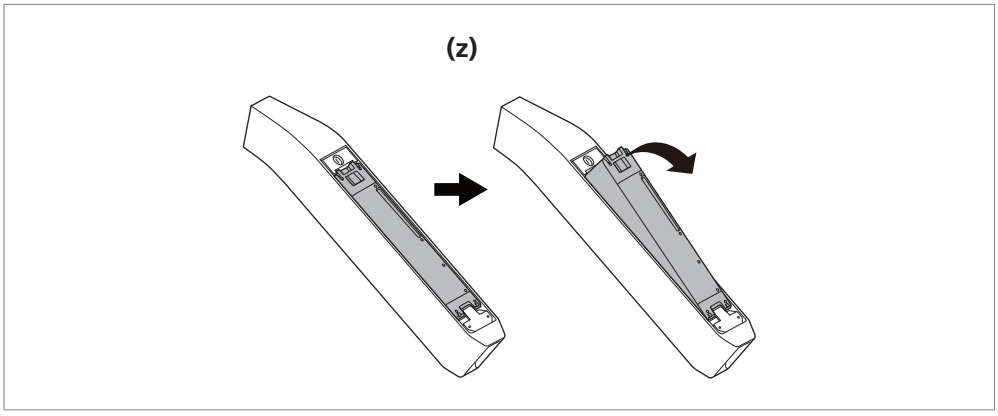

(z) Konštrukcia rámu s pripájaním/odpájaním smerom nahor

8

Použite kryt jednotky platne B so značkou B.

Osaďte kryt jednotky kľúča na jednotku kľúča.

Pomocou upevňovacích skrutiek jednotky kľúča (M3) zaistite jednotku kľúča.

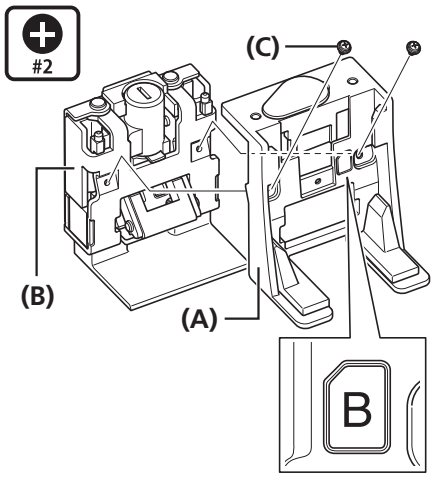

(A) Kryt jednotky kľúča B
(B) Jednotka kľúča
(C) Upevňovacia skrutka krytu jednotky kľúča (M3)

Uťahovací moment	
#2	0,6 N·m

POZNÁMKA

Pri používaní konštrukcie rámu s pripájaním/odpájaním smerom nahor neosadzujte pružinu platne.

Inštalácia / vybratie batérie

Montáž batérie

BT-E8010

1	Drážku v spodnej časti batérie zarovnajte s výčnelkom na držiaku a batériu zasuňte.	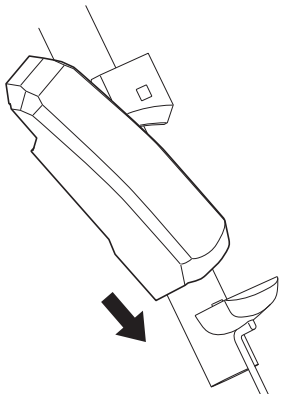
2	Batériu zasuňte doprava počnúc od bodu, v ktorom je zasunutá. Batériu zatlačte, až kým nebudete počuť kliknutie.	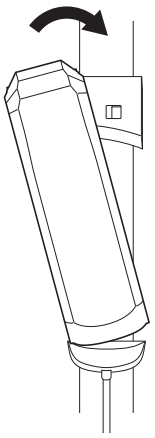
3	Otočte kľúč do polohy zamknutia, vyberte ho a uschovajte na bezpečnom mieste.	

POZNÁMKA

- S cieľom zabrániť vypadnutiu batérie skontrolujte, či sa batéria po inštalácii zaistila na mieste.
- Pred jazdou sa uistite, že je zatvorený uzáver nabíjacieho portu.
- Aby ste zabránili vypadnutiu batérie, nejazdite na bicykli so zasunutým kľúčom.

BT-E8020

Na účely demonštrácie tieto pokyny používajú ako príklad konštrukciu rámu, keď je batéria odstraňovaná/nainštalovaná zo spodnej strany.

Vložte batériu do držiaka batérie, kým sa neozve cvaknutie.

- Po vložení a zacvaknutí sa batéria automaticky zablokuje.

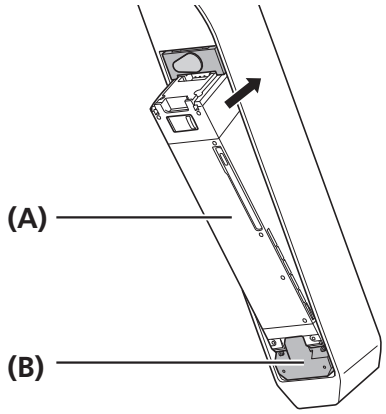

(A) Batéria
(B) Držiak batérie

POZNÁMKA

- S cieľom zabrániť vypadnutiu batérie skontrolujte, či sa batéria po inštalácii zaistila na mieste.
- Pred jazdou sa uistite, že je zatvorený uzáver kľúčovej dierky a uzáver nabíjacieho portu.
- Aby ste zabránili vypadnutiu batérie, nejazdite na bicykli so zasunutým kľúčom.

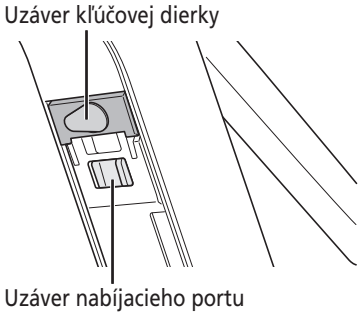

Vybratie batérie

Nasledovný opis sa nemusí používať, pretože existujú rôzne typy kľúčov.

BT-E8010

1 Vypnite napájanie a zasuňte kľúč do valčekového zámku na držiaku batérie.

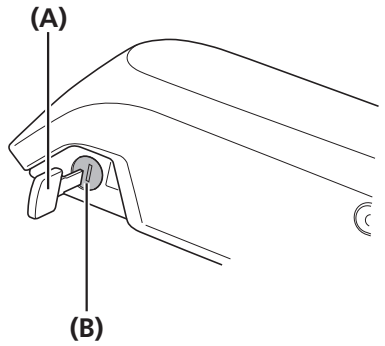

(A) Kľúč
(B) Valčekový zámok

POZNÁMKA

Pevne uchopte batériu a dávajte pozor, aby nespadla pri vyberaní alebo prenášaní.

- Poloha kľúča nemá vplyv na zasunutie batérie. Môžete ju zasunúť bez ohľadu na polohu kľúča.
- Ak kľúč nie je v polohe zasunutia, nedokážete ho vybrať.

2 Batériu odomknete otočením kľúča doľava, až kým nepocítite určitý odpor.

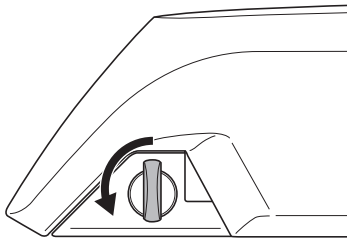

3 Uchopte hornú stranu batérie a posunutím doľava ju vyberte.

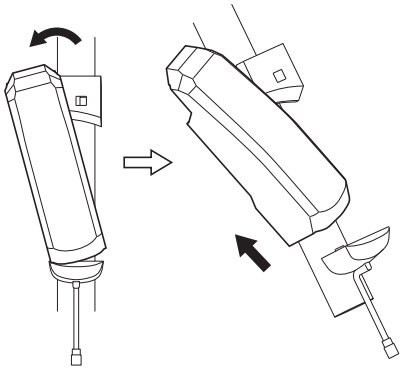

BT-E8020

- Na účely demonštrácie tieto pokyny používajú ako príklad konštrukciu rámu, keď je batéria odstraňovaná/nainštalovaná zo spodnej strany.
- Ak používate kryt batérie vyrábaný inou spoločnosťou, pred vybratím batérie odstráňte kryt batérie.

1

Demontujte uzáver kľúčovej dierky.

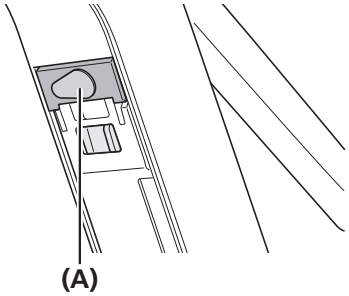

(A) Uzáver otvoru na kľúč

2

Zasuňte kľúč do valčekového zámku na držiaku batérie.

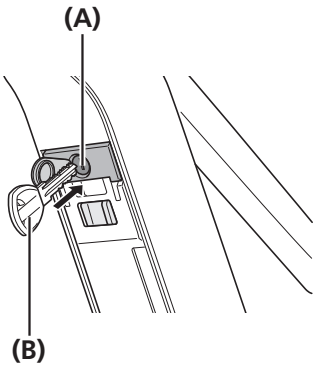

(A) Valčekový zámok
(B) Kľúč

- Poloha kľúča nemá vplyv na zasunutie batérie. Môžete ju zasunúť bez ohľadu na polohu kľúča.
- Ak kľúč nie je v polohe zasunutia, nedokážete ho vybrať.

3

Batériu odomknete otočením kľúča v smere hodinových ručičiek a jeho zasunutím. Keď je zámok batérie odomknutý, pružina platne drží batériu na mieste a zabraňuje jej vypadnutiu.

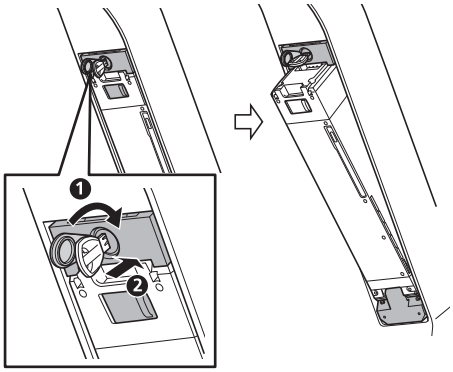

4

Vyberte kľúč z valčekového zámku, zatvorte uzáver kľúčovej dierky a odpojte batériu.

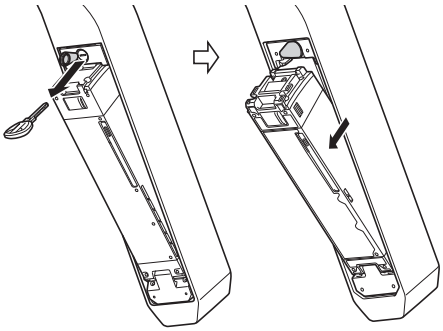

POZNÁMKA

- Pri odpájaní pridržiavajte batériu rukami, aby ste zaistili, že nevypadne.
- Ak je kľúč stále vo valčekovom zámku alebo ak je uzáver kľúčovej dierky otvorený, nepripájajte ani neodpájajte batériu. Ak batéria príde do kontaktu s držadlom kľúča alebo s uzáverom kľúčovej dierky, môže sa poškodiť.

Inštalácia snímača rýchlosti

1

Pred inštaláciou snímača rýchlosti skontrolujte, že vzdialenosť **(a)** medzi snímačom rýchlosti a jednotkou magnetu je v rámci rozsahu 3 až 17 mm.

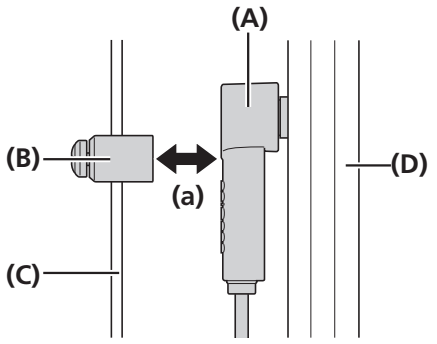

(A) Snímač rýchlosti
(B) Jednotka magnetu
(C) Špica
(D) Zadná stavba

Počas vykonávania kontroly s cieľom uistiť sa, že maximálna vzdialenosť predstavuje 17 mm, zohľadnite zarovnanie kolies, zakrivenie rámu a pod.

2

Ak je vzdialenosť v rámci stanoveného rozsahu, medzi snímač rýchlosti a prvok na zabránenie spadnutia reťaze umiestnite ozubenú podložku a potom namontujte upevňovaciu skrutku snímača rýchlosti.

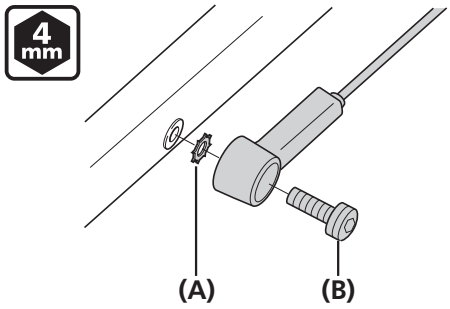

(A) Ozubená podložka
(B) Upevňovacia skrutka snímača rýchlosti (16 mm)

Uťahovací moment	
4 mm	1,5 - 2 N·m

3

Ak je vzdialenosť väčšia než 17 mm, na nastavenie použite rozperu.

Snímač rýchlosti pripevnite upevňovacou skrutkou snímača rýchlosti.

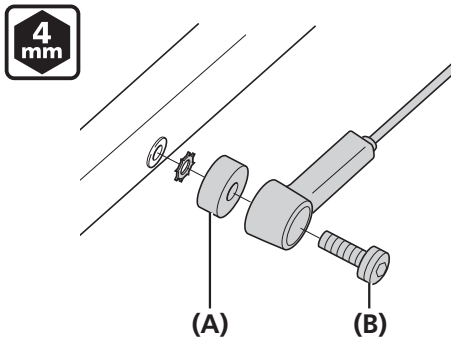

(A) Rozpera
(B) Upevňovacia skrutka snímača rýchlosti (22 mm)

Uťahovací moment	
4 mm	1,5 - 2 N·m

Montáž magnetu

Montážna poloha magnetu

Magnet namontujte tak, aby sa jeho stred nachádzal zarovno s vrcholom symbolu trojuholníka.

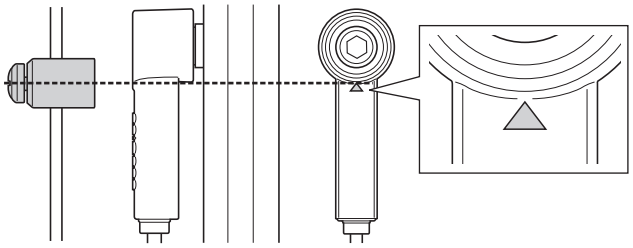

Spôsob inštalácie magnetu

1

Snímač rýchlosti a jednotku magnetu zarovnajte podľa obrázka.

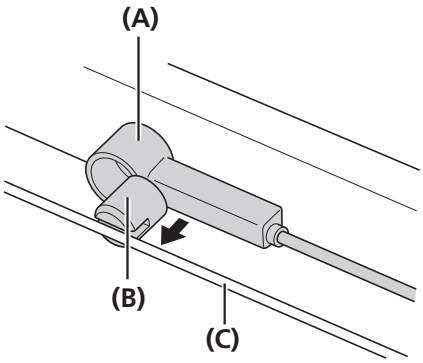

(A) Snímač rýchlosti
(B) Jednotka magnetu
(C) Špica

2

Upevňovaciu skrutku utiahnite skrutkovačom.

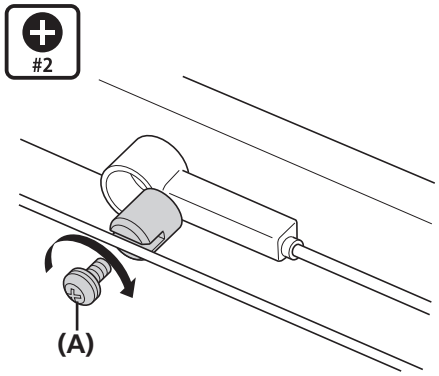

(A) Upevňovacia skrutka

Uťahovací moment	
#2	1,5 - 2 N·m

INŠTALÁCIA A KABELÁŽ HNACEJ JEDNOTKY

INŠTALÁCIA A KABELÁŽ HNACEJ JEDNOTKY

Inštalácia hnacej jednotky

Pred inštaláciou hnacej jednotky prestrčte káble.

1

Hnaciu jednotku zarovnajte s tromi montážnymi otvormi na pravej a ľavej strane rámu.

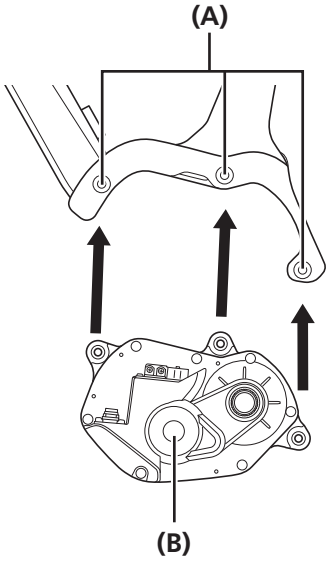

(A) Montážne otvory
(B) Hnacia jednotka

POZNÁMKA

Dávajte pozor, aby ste rámom alebo krytom hnacej jednotky neprivreli kábel.

2

Najskôr osaďte upevňovacie skrutky hnacej jednotky (M8) na pravej strane.

Následne osaďte upevňovacie skrutky hnacej jednotky (M8) na ľavej strane.

Utiahnite upevňovacie skrutky hnacej jednotky (M8), kým nebude hnacia jednotka zvnútra pevne doliehať k pravej strane rámu.

Pravá strana

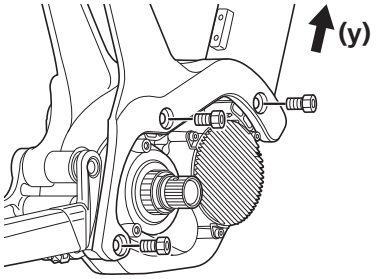

Ľavá strana

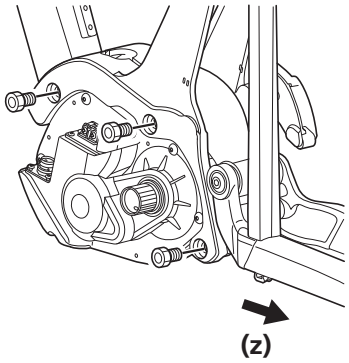

(y) Predná strana bicykla
(z) Zadná strana bicykla

Upevňovacie skrutky hnacej jednotky (M8) a matice nie sú súčasťou produktov Shimano. Použite tie, ktoré dodáva výrobca. Informácie o uťahovacích momentoch získate od výrobcu.

Schéma zapojenia hnacej jednotky

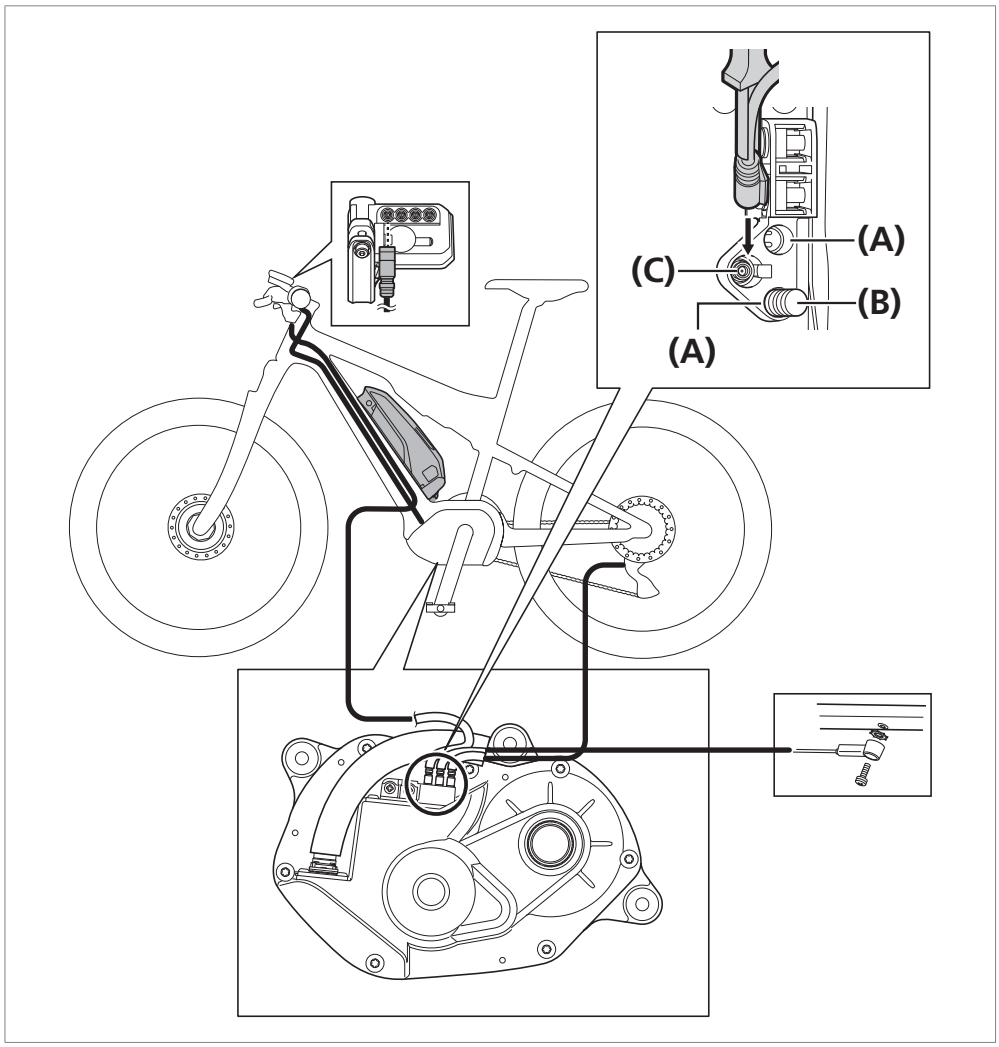

(A) Port cyklistického počítača/ Port zadnej prehadzovačky/ Port E-TUBE

(B) Záslepka

(C) Port snímača rýchlosti

POZNÁMKA

Všetky nepoužívané porty opatrite záslepkami.

Porty cyklistického počítača/zadnej prehadzovačky možno použiť na pripojenie cyklistického počítača alebo zadnej prehadzovačky.

Pripojenie kábla batérie

Pripojenie k hnacej jednotke

Zarovnajte šípku na kábli batérie so symbolom trojuholníka na porte hnacej jednotky a zasuňte kábel batérie.

Zasuňte, kým sa nezaistí na svojom mieste.

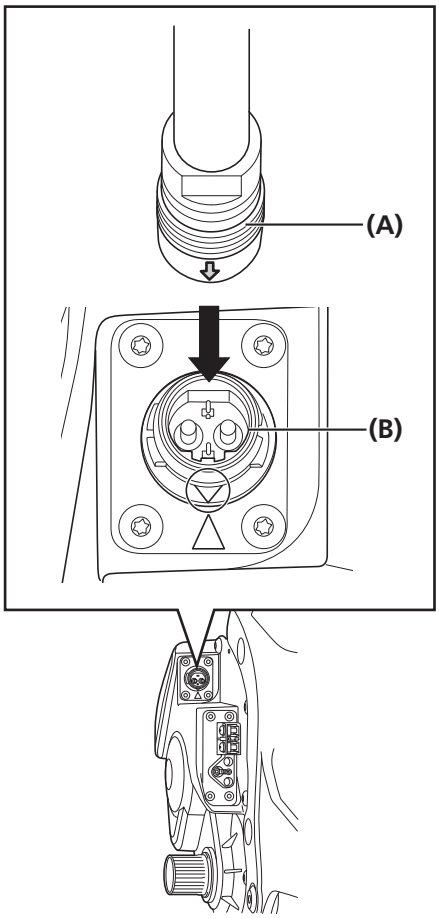

(A) Kábel pre batériu
(B) Port hnacej jednotky

Odpojenie od hnacej jednotky

Ak chcete odpojiť sieťový kábel, uchopte drážkovanú časť konca kábla a potiahnite k sebe.

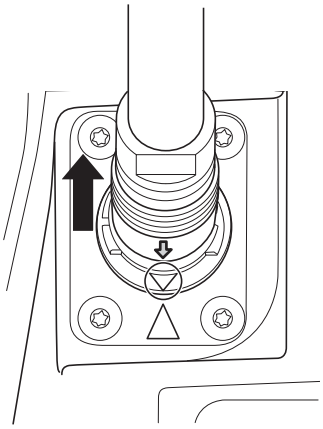

Pripojenie prepínačov a hnacej jednotky k cyklistickému počítaču

Na pripojenie použite TL-EW02.

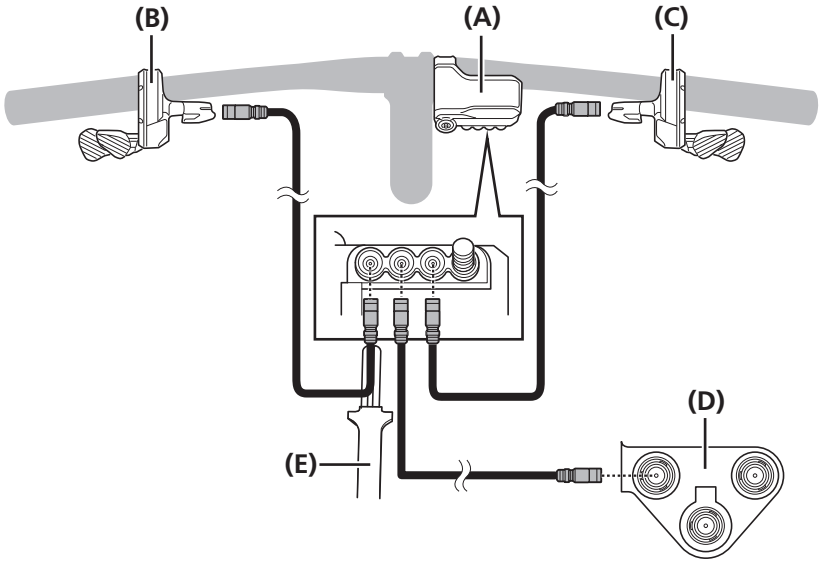

(A) Cyklistický počítač
(B) Prepínač asistenčného režimu
(C) Prepínač radenia
(D) Hnacia jednotka
(E) TL-EW02

POZNÁMKA

Všetky nepoužívané porty opatrite záslepkami.

Konektor elektrického vodiča možno pripojiť ku ktorémukoľvek portu cyklistického počítača, ale prepínač asistenčného režimu odporúčame pripojiť k portu na strane prepínača.

Pripojenie snímača rýchlosti k hnacej jednotke

Elektrický kábel jednotky snímača rýchlosti pripojte pomocou TL-EW02 k portu snímača rýchlosti hnacej jednotky.

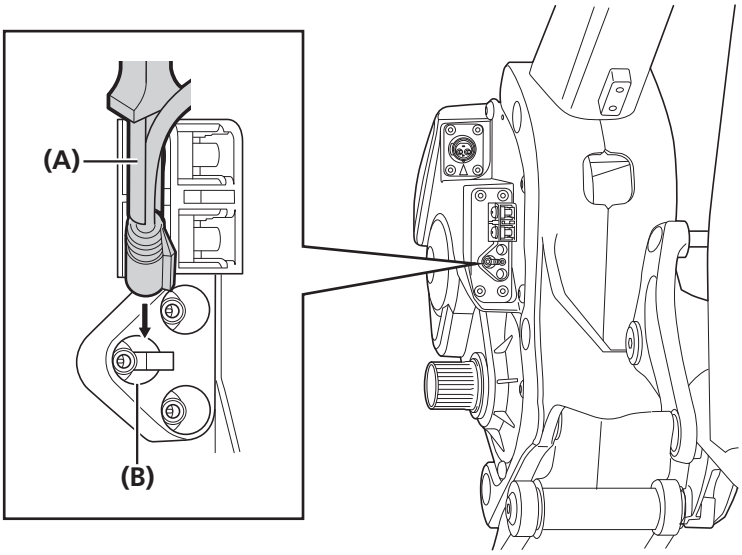

(A) TL-EW02
(B) Port snímača rýchlosti

Pripojenie kábla svetla k hnacej jednotke

1

Demontujte kľuku a kryt hnacej jednotky a uvoľnite upevňovacie skrutky svoriek na pripojenie svetla.

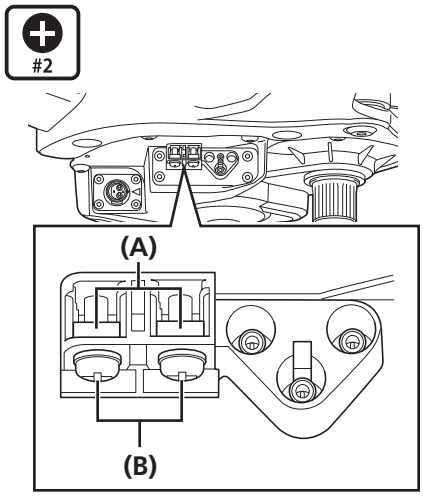

(A) Svorky na pripojenie svetla
(B) Montážna skrutka

Informácie o kompatibilných svetlách získate od výrobcu kompletných bicyklov.

2

Na svorky osaďte kábel predného svetla a kábel zadného svetla a zaistite ich upevňovacími skrutkami.

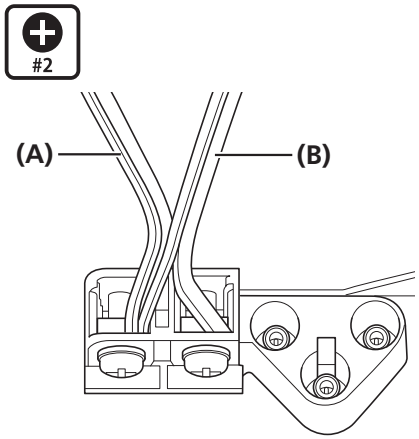

(A) Kábel predného svetla
(B) Kábel zadného svetla

Uťahovací moment	
#2	0,6 N·m

3

Osaďte kryt hnacej jednotky.

Utiahnite upevňovacie skrutky krytu (M3) na troch miestach.

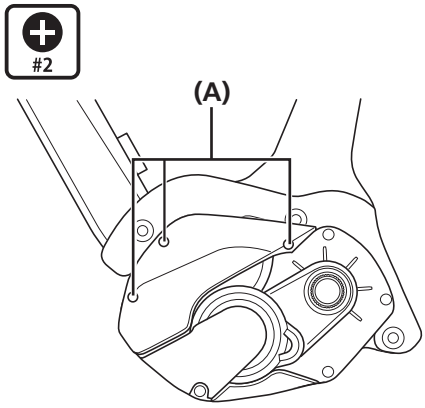

(A) Upevňovacia skrutka krytu (M3)

Uťahovací moment	
#2	0,6 N·m

Inštalácia kľuky a predného ozubeného kolieska

Postup uvedený nižšie vykonajte pre všetky modely bez ohľadu na to, či je radenie prevodov elektrické alebo mechanické.

1

Zarovnajte širokú časť ramena ľavej kľuky so širokou časťou osi náboja predného ozubeného kolieska a následne ju osaďte.

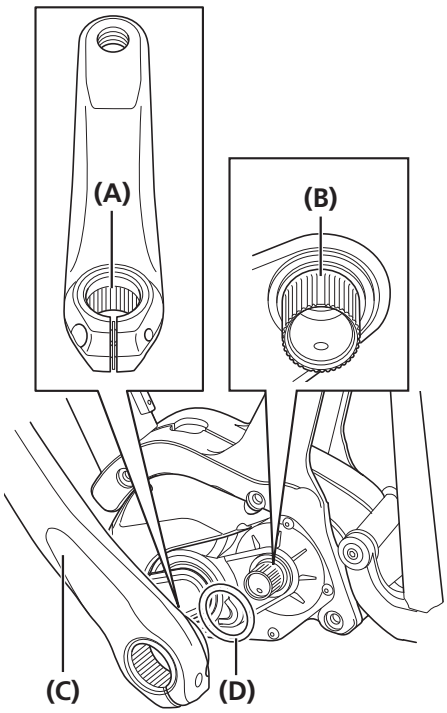

(A) Časť so širokou drážkou (ľavé rameno kľuky)
(B) Široká časť (os náboja predného ozubeného kolieska)
(C) Ľavé rameno kľuky
(D) Rozpera osky

POZNÁMKA

Ľavá a pravá strana je označená na každom ramene kľuky. Pri inštalácii si všimnite značky L a R.

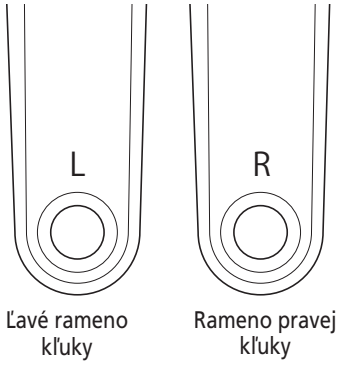

2

Pomocou originálneho náradia Shimano utiahnite uzáver.

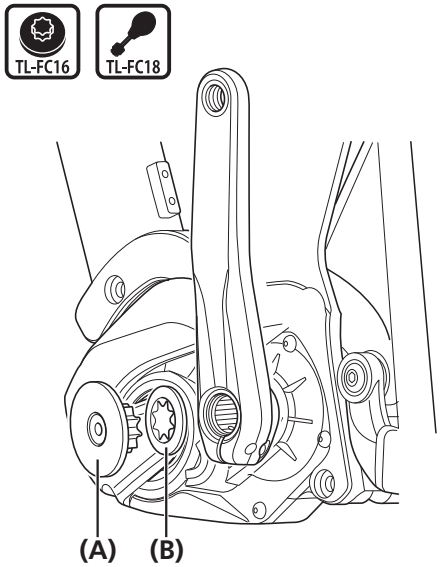

(A) TL-FC16/TL-FC18
(B) Uzáver

Uťahovací moment	
TL-FC16 / TL-FC18	0,7 - 1,5 N·m

Pokračovanie na ďalšej strane

3

Zatlačte na zastavovaciu plôšku a skontrolujte, či kolík plôšky zapadol na svoje miesto, následne utiahnite skrutku ramena ľavej kľuky.

Obe skrutky utiahnite rovnomerne stanoveným uťahovacím momentom (12 - 14 N·m).

(z) Na obrázku je znázornené rameno ľavej kľuky (prierez)

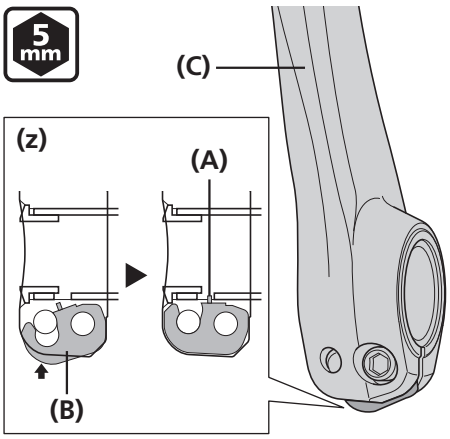

(A) Kolík plôšky
(B) Zastavovacia plôška
(C) Ľavé rameno kľuky

Uťahovací moment	
5 mm	12 - 14 N·m

POZNÁMKA

- Dve skrutky je potrebné uťahovať naraz a nie utiahnuť úplne jednotlivo.
- Zastavovaciu plôšku nastavte do smeru znázorneného na obrázku.

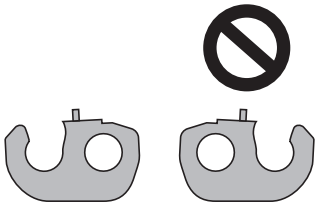

4

Ak používate stredové doplnky, dočasne utiahnite opornú platničku k montážnemu členu predného ozubeného kolieska.

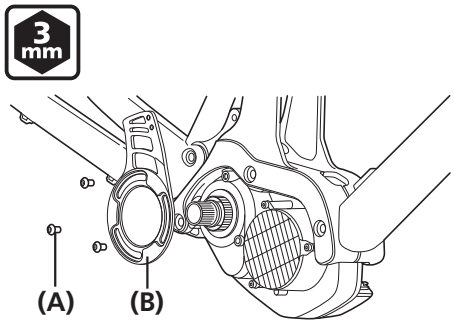

(A) Upevňovacia skrutka opornej platničky (M6)
(B) Oporná platnička

Pokračovanie na ďalšej strane

5

Pri osadzovaní predného ozubeného kolieska zarovnajte výrez predného ozubeného kolieska so širšou plochou na montážnom člene predného ozubeného kolieska.

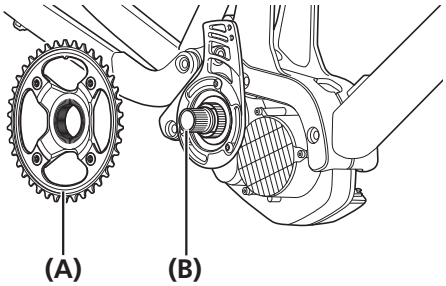

(A) Predné ozubené koliesko (SM-CRE80-B)

(B) Montážny člen ozubeného kolieska

POZNÁMKA

- SM-CRE80 sa nemôže používať so stredovými doplnkami.
- Všimnite si rozdiel medzi prednou a zadnou stranou ozubeného kolieska. Na prednej strane je označenie veľkosti prevodu (počtu zubov).

Vpredu

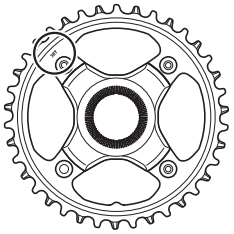

Vzadu

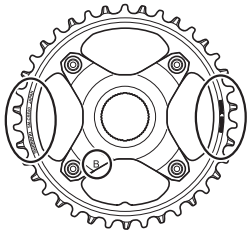

6

Nasaďte reťaz na ozubené koliesko.

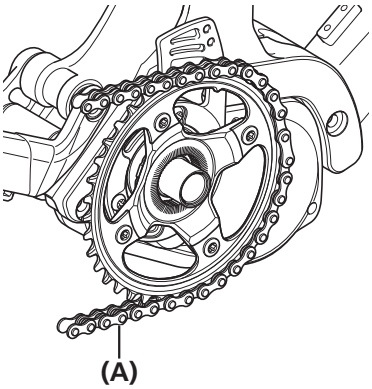

(A) Reťaz

POZNÁMKA

Pi montáži reťaze sa musí zhodovať hrúbka zubov ozubených koliesok (hrubé/tenké) a vnútornú šírku reťaze (široká/úzka).

Pokračovanie na ďalšej strane

7

Polohu vodiaceho prvku určíte podľa počtu zubov na kľuke.

Dočasným utiahnutím upevňovacej skrutky vodiaceho prvku (M5) nainštalujete vodiaci prvok

(y) 38T

(z) 34T

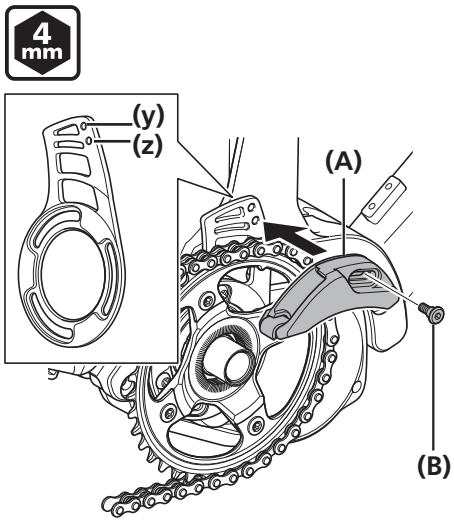

(A) Vodiaci prvok

(B) Upevňovacia skrutka vodiaceho prvku (M5)

8

Ak používate stredové doplnky, otočte po pripojení reťaze opornú platničku tak, aby bola vzdialenosť medzi reťazou a gumeným pásikom 0 - 1 mm.

Nastavenie by ste mali vykonávať za nasledovných podmienok.

- Reťaz zapadne do najmenšieho ozubeného kolesa
- Zadné odpruženie je úplne predĺžené

Po nastavení úplne utiahnite opornú platničku a vodiaci prvok.

(z) 0 - 1 mm

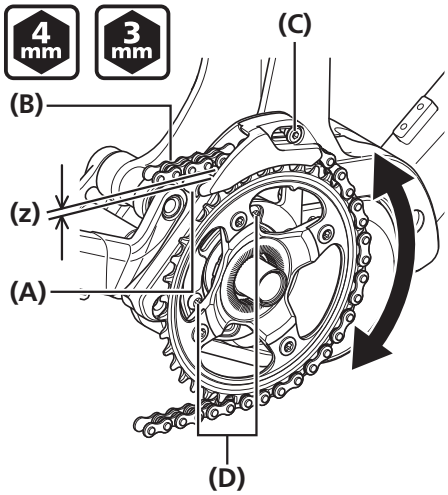

(A) Gumený pásik

(B) Reťaz

(C) Upevňovacia skrutka vodiaceho prvku (M5)
(4 mm imbusový kľúč)

(D) Upevňovacia skrutka opornej platničky (M6)
(3 mm imbusový kľúč)

POZNÁMKA

Ak pri používaní SM-CDE80 na bicykli so zadným odpružením koliduje v ovisnutej polohe reťaz so stredovými doplnkami, nastavte uhol stredových doplnkov tak, aby sa nedotýkali reťaze v polohe najnižšieho prevodu.

Uťahovací moment	
4 mm	4 N·m
3 mm	5 - 7 N·m

Pokračovanie na ďalšej strane

9

Rukou utiahnite poistný krúžok a nasaďte originálne náradie Shimano.

Držte ľavú kľuku a súčasne utiahnite poistný krúžok v smere podľa obrázka.

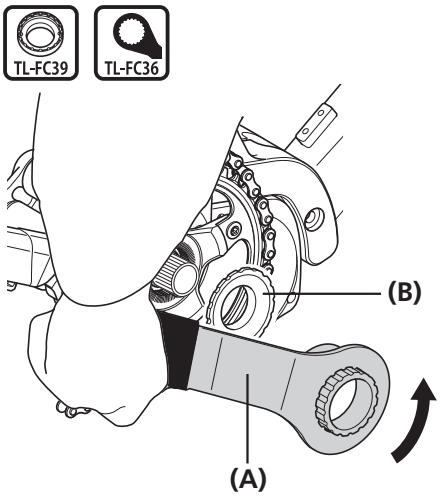

(A) TL-FC39/TL-FC36
(B) Poistný krúžok

Uťahovací moment	
TL-FC39 TL-FC36	**35 - 45 N·m**

POZNÁMKA

- Ak budete používať momentový kľúč, použite TL-FC39 v kombinácii s TL-FC33.

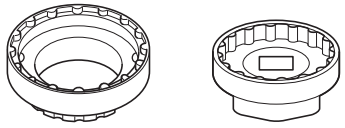

- Nesmie sa používať rázový kľúč.

- Poistný krúžok má ľavotočivý závit.
- Kombinácia originálneho náradia Shimano je na obrázku. Pomocou 2 otvorov na inštaláciu na TL-FC39 nastavte TL-FC39 na TL-FC36.

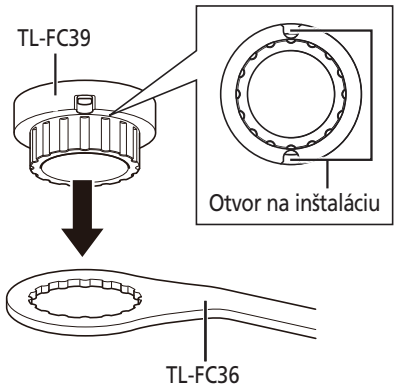

Pokračovanie na ďalšej strane

10

Nainštalujte rameno pravej kľuky.

Pomocou originálneho náradia Shimano utiahnite uzáver.

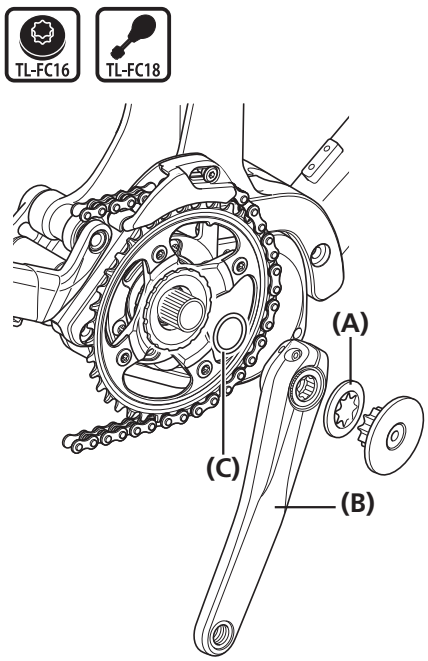

(A) Uzáver
(B) Rameno pravej kľuky
(C) Rozpera osky

Uťahovací moment	
TL-FC16 / TL-FC18	0,7 - 1,5 N·m

11

Zatlačte na zastavovaciu plôšku a skontrolujte, či kolík plôšky zapadol na svoje miesto a potom dotiahnite skrutku ramena pravej kľuky.

Obe skrutky utiahnite rovnomerne stanoveným uťahovacím momentom (12 - 14 N·m).

(z) Na obrázku je znázornené rameno pravej kľuky (prierez)

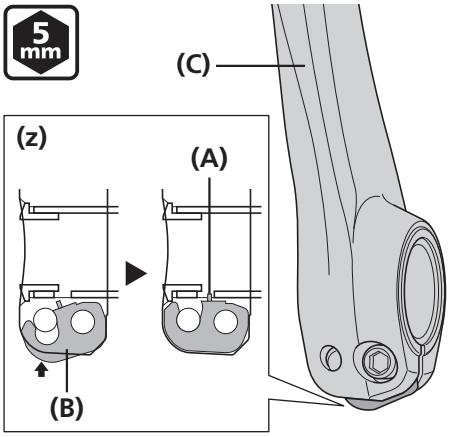

(A) Kolík plôšky
(B) Zastavovacia plôška
(C) Rameno pravej kľuky

Uťahovací moment	
5 mm	12 - 14 N·m

POZNÁMKA

- Dve skrutky je potrebné uťahovať naraz a nie utiahnuť úplne jednotlivo.
- Zastavovaciu plôšku nastavte do smeru znázorneného na obrázku.

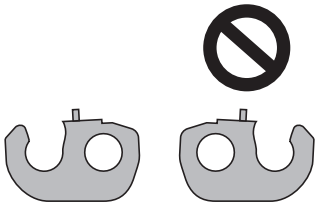

NABÍJANIE BATÉRIE

NABÍJANIE BATÉRIE

Batériu nemôžete používať ihneď po zakúpení, pretože bude v režime hlbokého spánku. Režim hlbokého spánku zrušíte tak, že batériu nabijete pomocou určenej nabíjačky batérie, vďaka čomu ju budete môcť používať.
Batériu môžete používať po zapnutí LED indikátora.
Režim hlbokého spánku sa dá zrušiť aj pripojením batérie k aplikácii E-TUBE PROJECT, keď bude bicykel vybavený všetkými komponentmi.

■ Správne používanie batérie

Nabíjanie sa môže vykonávať kedykoľvek bez ohľadu na zostávajúcu úroveň nabitia, ale batériu by ste mali nabiť úplne v nasledujúcich prípadoch. Na nabíjanie batérie používajte len určenú nabíjačku batérie.

- Batéria v čase expedovania nie je nabitá. Pred jazdou batériu nabite na maximálnu kapacitu.

Ak sa batéria úplne vybila, čo najskôr ju nabite. Ak batériu ponecháte nenabitú, batéria sa môže znehodnotiť.

- Ak nebudete na bicykli dlhodobo jazdiť, uskladnite ho tak, aby batéria zostala na 70 % nabitá. Okrem toho dbajte na to, aby sa batéria úplne nevybila tak, že ju budete každých 6 mesiacov nabíjať.
- Počas nabíjania batérie nepripájajte zariadenie k aplikácii E-TUBE PROJECT.

Odporúčame, aby ste používali originálnu batériu Shimano. V prípade používania batérie od iného výrobcu si pred použitím pozorne prečítajte návod na použitie batérie.

- Pripojte k aplikácii E-TUBE PROJECT a kliknutím na [Connection check] (Kontrola pripojenia) potvrďte, či je používaná batéria originálna batéria značky Shimano alebo inej značky.

■ Nabíjanie batérie

Pri nabíjaní samotnej batérie

Nabíjačka batérie: EC-E6000
Batéria: BT-E8010/BT-E8020

1 Sieťovú zástrčku nabíjačky batérie zapojte do zásuvky.

2 Nabíjaciu zástrčku zastrčte do nabíjacieho portu batérie.

BT-E8010

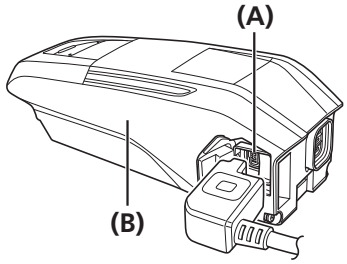

BT-E8020

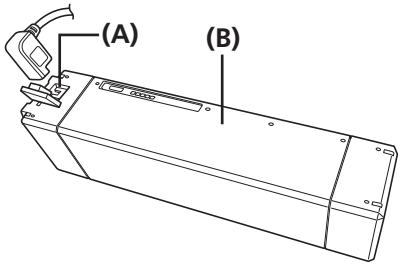

(A) Nabíjací port
(B) Batéria

POZNÁMKA

Batériu nabíjajte na rovnom povrchu v interiéri.

V prípade nabíjania batérie, ktorá je nainštalovaná na bicykli

Nabíjačka batérie: EC-E6000
Batéria: BT-E8010/BT-E8020

1 Sieťovú zástrčku nabíjačky zapojte do zásuvky.

2 Nabíjaciu zástrčku zastrčte do nabíjacieho portu držiaka batérie.

BT-E8010

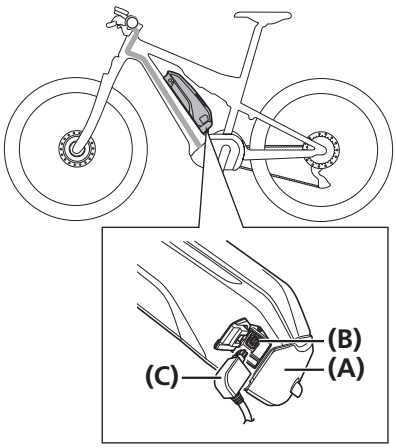

BT-E8020

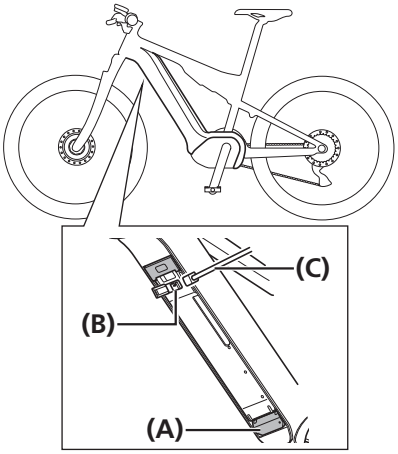

(A) Držiak batérie
(B) Nabíjací port
(C) Nabíjacia zástrčka

- Pred nabíjaním položte nabíjačku batérie na stabilný povrch, napríklad na podlahu.
- Stabilizujte bicykel, aby ste sa uistili, že počas nabíjania nespadne.

■ Informácie o LED indikátore batérie

Po spustení nabíjania sa LED indikátor na nabíjačke rozsvieti.

Aktuálny stav nabíjania môžete kontrolovať pomocou indikátora nabitia batérie na batérii.

Svieti	Prebieha nabíjanie (Do 1 hodiny po dokončení nabíjania)
Bliká	Chyba nabíjania
Vypnuté	Batéria je odpojená (1 hodina alebo viac po dokončení nabíjania)

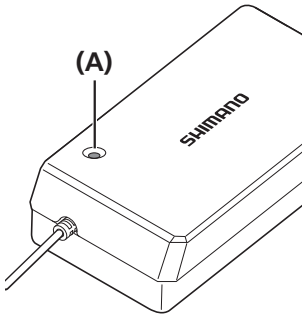

(A) LED indikátor batérie

NEBEZPEČENSTVO

Na nabíjanie používajte kombináciu batérie a nabíjačky uvádzanú výrobcom a dodržiavajte podmienky nabíjania uvádzané výrobcom. Ak tak neurobíte, môže dôjsť k prehrievaniu, prasknutiu alebo k vznieteniu batérie.

POZNÁMKA

Ak ste bicykel ihneď po zakúpení počas dlhšieho obdobia skladovali, pred používaním bicykla budete musieť batériu nabiť. Batéria sa po nabití začne pomaly opotrebovávať.

■ Informácie o LED indikátoroch batérie

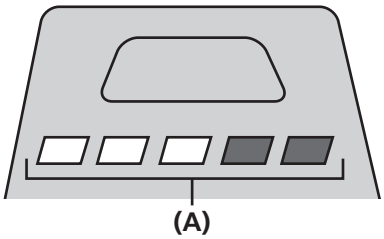

(A) LED indikátor batérie

Signalizácia priebehu nabíjania

Signalizácia nabitia batérie *1	Nabitie batérie
	0 % - 20 %
	21 % - 40 %
	41 % - 60 %
	61 % - 80 %
	81 % - 99 %
	100 %

* 1 : Nesvieti : Svieti : Bliká

Signalizácia nabitia batérie

Aktuálnu úroveň nabitia batérie možno skontrolovať stlačením hlavného vypínača na batérii.

Signalizácia nabitia batérie *1	Nabitie batérie
▱▱▱▱▱	100 % - 81 %
▱▱▱▱▬	80 % - 61 %
▱▱▱▬▬	60 % - 41 %
▱▱▬▬▬	40 % - 21 %
▱▬▬▬▬	20 % - 1 %
▱▬▬▬▬	0 % (Ak na bicykli nie je nainštalovaná batéria)
▬▬▬▬▬	0 %, vypnutie napájania/vypnutie (Ak je na bicykli nainštalovaná batéria)

* 1 ▬ : Nesvieti ▱ : Svieti ▱ : Bliká

POZNÁMKA

Keď je zostávajúca kapacita batérie nízka, systémové funkcie sa začnú vypínať v nasledujúcom poradí.
1. Elektrický pohon (asistenčný režim sa automaticky prepne na [ECO] a potom sa asistencia vypne. Ak je pripojené svetlo na batériu, dôjde k prepnutiu na režim [ECO] skôr.)
2. Radenie prevodov
3. Light (Svetlo)

Indikátor chýb

Systémové chyby a podobné výstrahy sú indikované LED indikátormi batérie prostredníctvom rôznych svetelných vzorov.

Typ signalizovanej chyby	Podmienka signalizácie	Vzor svietenia *1	Odstránenie chyby
Systémová chyba	Chyba komunikácie so systémom bicykla	▱▬▬▬▱	Uistite sa, že kábel nie je uvoľnený alebo nesprávne pripojený. Ak sa situácia nezlepší, obráťte sa na zastúpenie.
Tepelná ochrana	Ak teplota prekročí špecifikovaný prevádzkový rozsah, výstup z batérie sa vypne.	▱▬▬▱▬	Batériu nechajte na chladnom mieste mimo priameho slnečného žiarenia, až kým sa vnútorná teplota batérie dostatočne nezníži. Ak sa situácia nezlepší, obráťte sa na zastúpenie.
Chyba overenia zabezpečenia	Zobrazí sa, ak nie je pripojená originálna hnacia jednotka. Zobrazí sa, ak je niektorý z káblov odpojený.	▱▬▱▬▬	Pripojte originálnu batériu a hnaciu jednotku. Skontrolujte stav káblov. Ak sa situácia nezlepší, obráťte sa na zastúpenie.
Chyba nabíjania	Zobrazí sa v prípade výskytu chyby počas nabíjania.	▱▱▬▬▬	Odpojte konektor medzi batériou a nabíjačkou tak, aby bola pripojená iba batéria, a stlačte hlavný prepínač. Ak je pripojená iba batéria a zobrazí sa chyba, obráťte sa na zastúpenie.
Porucha batérie	Elektrická porucha vnútri batérie	▱▬▬▬▱	Pripojte nabíjačku k batérii a potom nabíjačku odpojte. Pripojte len batériu a stlačte hlavný prepínač. Ak je pripojená iba batéria a zobrazí sa chyba, obráťte sa na zastúpenie.

* 1 ▬ : Nesvieti ▱ : Svieti ▱ : Bliká

Zapnutie/vypnutie napájania

Stlačte hlavný vypínač na batérii.

LED indikátory sa rozsvietia, čím indikujú zostávajúcu kapacitu batérie.

BT-E8010

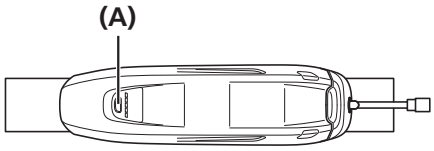

BT-E8020

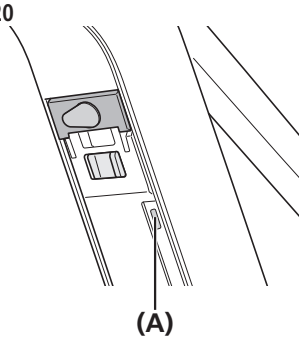

(A) Hlavný vypínač

POZNÁMKA

- Pri vypínaní napájania skontrolujte, že batéria je pevne pripevnená k držiaku.
- Napájanie možno zapnúť počas nabíjania.
- Pri zapínaní nedávajte nohy na pedále. Môže dôjsť k chybe systému.

- Ak ho chcete nútene vypnúť, podržte tlačidlo napájania po dobu 6 sekúnd.
- Ak sa bicykel nepohne viac ako 10 minút, napájanie sa vypne automaticky. (Funkcia automatického vypnutia)

SPÔSOB PREVÁDZKY

SPÔSOB PREVÁDZKY

Informácie o funkciách prepínačov asistenčného režimu a prepínačoch riadenia

V nasledujúcej časti je vysvetlený prevádzkový postup v prípade, ak sú nastavenia prepínača nastavené na predvolené hodnoty.

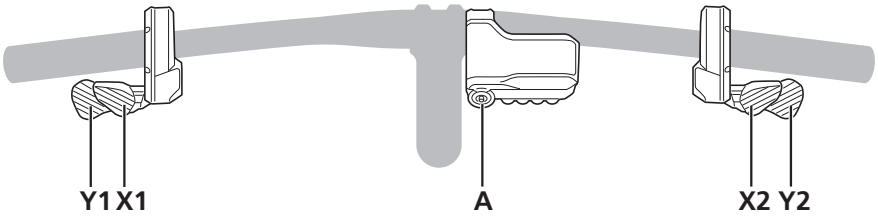

SW-E8000-L		SW-M8050-R (SW-M9050-R)	
X1	**Prepínanie asistenčných režimov:** stupeň asistencie bude vyšší	X2	**Radenie prevodov:** otáčanie pedálov je náročnejšie
Y1	**Prepínanie asistenčných režimov:** stupeň asistencie bude nižší	Y2	**Radenie prevodov:** otáčanie pedálov je ľahšie
A	Zmena zobrazenia na cyklistickom počítači		

Displej cyklistického počítača a nastavenie

Položky na základnej obrazovke cyklistického počítača

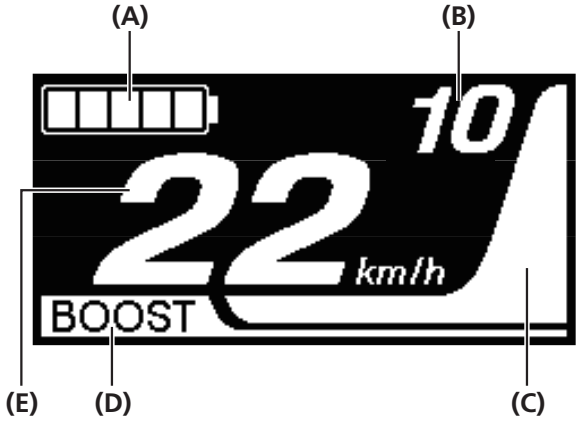

(A) Indikátor nabitia batérie
Zobrazuje aktuálnu úroveň nabitia batérie v podobe ikony úrovne a percentuálnej hodnoty.

(B) Poloha prevodu (zobrazí sa iba ak sa používa elektronický systém radenia prevodov)
Zobrazuje aktuálne nastavenú polohu prevodu.

(C) Indikátor úrovne asistencie
Zobrazuje úroveň asistencie.

(D) Zobrazenie asistenčného režimu
Zobrazuje aktuálny asistenčný režim. (Asistenčný režim sa automaticky prepne na režim [ECO], keď klesá kapacita batérie. Ak je pripojené svetlo na batériu, dôjde k prepnutiu na režim [ECO] skôr.)

(E) Aktuálna rýchlosť
Zobrazuje aktuálnu rýchlosť. Možno prepínať medzi zobrazením v km/h a míľach za hodinu.

Zobrazuje aktuálnu úroveň nabitia batérie v podobe ikony úrovne a percentuálnej hodnoty.

Zobrazenie	Nabitie batérie
	81 - 100 %
	61 - 80 %
	41 - 60 %
	21 - 40 %
	1 - 20 %*
	0 %

(A) Indikátor nabitia batérie

* Indikátor nabitia batérie bliká načerveno, keď zostávajúca kapacita batérie klesne na túto úroveň.

Asistenčný režim

(A) Zobrazenie asistenčného režimu

Zmena asistenčného režimu

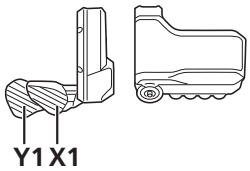

Stlačením tlačidla **X1** alebo **Y1** prepínajte asistenčné režimy.

BOOST (POSILNENIE): Posilnený asistenčný režim
TRAIL (TERÉN): Terénny asistenčný režim
ECO (EKONOMICKÝ REŽIM): Úsporný asistenčný režim
OFF (Vyp.): Asistenčný režim je vypnutý
WALK (CHÔDZA): Asistenčný režim pre chôdzu

↑ : Krátke stlačenie X1
↓ : Krátke stlačenie Y1
⇢ : Dlhé stlačenie Y1
← : Krátke stlačenie X1 (Táto prevádzka je na zrušenie režimu [WALK] (CHÔDZA))

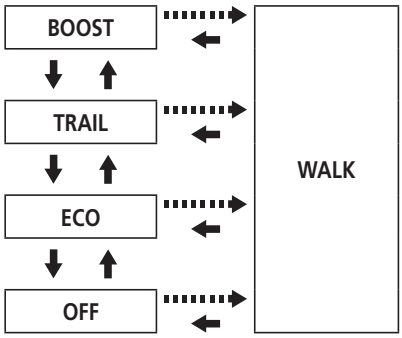

Prepnutie na režim [WALK] (CHÔDZA) (asistenčný režim pre chôdzu)

1

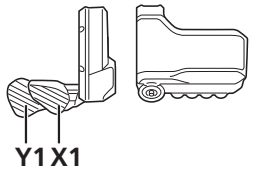

2 sekundy

Keď nemáte nohy na pedáloch a keď je aktuálna rýchlosť [0 km/h], podržte **Y1**, kým sa nezobrazí [WALK] (CHÔDZA).

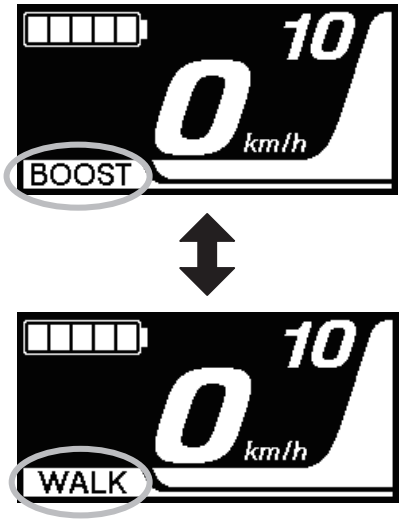

2 Uvoľnite **Y1**, keď sa zobrazí možnosť [WALK] (CHÔDZA).

3 Na aktiváciu asistenčného režimu pre chôdzu znovu podržte tlačidlo **Y1**.

- Asistenčný režim pre chôdzu je aktívny, pokiaľ držíte tlačidlo **Y1**.

4 Na zrušenie režimu [WALK] (CHÔDZA) uvoľnite tlačidlo **Y1** a stlačte tlačidlo **X1**.

- Po zrušení režimu [WALK] (CHÔDZA) sa znova aktivuje režim, ktorý bol nastavený pred režimom [WALK] (CHÔDZA).

POZNÁMKA

Varovný signál sa bude ozývať počas prepínania, ak nie je možné prepnúť na režim [WALK] (CHÔDZA), pretože aktuálna rýchlosť nie je [0 km/h] alebo je na pedále vyvíjaný tlak atď.

- Ak aspoň počas jednej minúty nestlačíte Y1, tak sa znova aktivuje režim nastavený pred režimom [WALK] (CHÔDZA).
- Ak sa bicykel nepohne po aktivovaní režimu [WALK] (CHÔDZA), asistenčný režim pre chôdzu sa automaticky deaktivuje. Ak chcete znova aktivovať režim [WALK] (CHÔDZA), na chvíľu uvoľnite **Y1** a potom podržte **Y1**.
- Funkciu asistenčného režimu pre chôdzu možno používať maximálne do rýchlosti 6 km/h.
- Úroveň asistencie a rýchlosť sa líšia v závislosti od polohy prevodu.
- Inteligentný asistenčný režim pre chôdzu sa aktivuje, ak je pripojený elektrický systém radenia, ako je XTR, DEORE XT SEIS. Systém samostatne napája asistenčný režim, aby rozpoznal polohu prevodu. "Inteligentný asistenčný režim pre chôdzu" pomáha jazdcovi vyvinúť väčší krútiaci moment v strmom stúpaní pri nižších prevodoch. Funkcia "Rýchleho asistenčného režimu pre chôdzu" funguje rýchlo pri podržaní SW v akomkoľvek režime.

Prepínanie medzi zobrazenými údajmi o jazde

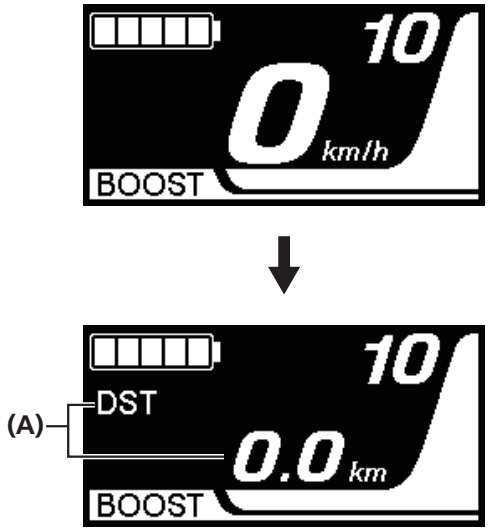

(A) Zobrazenie údajov o jazde

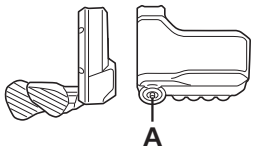

Typ zobrazených údajov o jazde sa zmení po každom stlačení **A**.

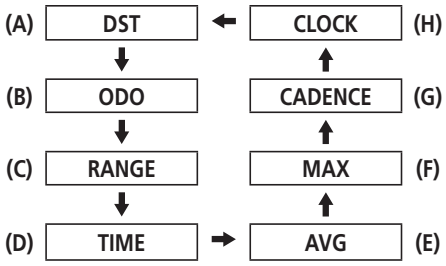

(A) Vzdialenosť jazdy
(B) Kumulatívna vzdialenosť
(C) Maximálna vzdialenosť jazdy *1, 3
(D) Čas jazdy (voliteľný) *2
(E) Priemerná rýchlosť (voliteľná) *2
(F) Maximálna rýchlosť (voliteľná) *2
(G) Počet otočiek kľuky *2
(H) Aktuálny čas

*1 Keď je zobrazená možnosť [RANGE] (DOSAH), nabitie batérie sa nezobrazuje. Cestovný dosah by sa mal používať len orientačne.

*2 Voliteľná položka: Nastavenia displeja môžete nakonfigurovať pomocou aplikácie E-TUBE PROJECT. Podrobnosti nájdete v časti "PRIPOJENIE A KOMUNIKÁCIA SO ZARIADENIAMI" - "Nastavenia, ktoré možno prispôsobiť v aplikácii E-TUBE PROJECT".

*3 Keď je spustený asistenčný režim pre chôdzu, zobrazenie [RANGE] (DOSAH) na obrazovke sa zmení na [RANGE ---] (DOSAH ---).

POZNÁMKA

Ak sú zobrazené údaje o jazde, obrazovka sa po 60 sekundách vráti na zobrazovanie rýchlosti. Keď sa zobrazujú údaje o rýchlosti, stláčaním **A** sa bude zobrazenie údajov o jazde meniť od [DST] (Vzdialenosť).

Ak podržíte stlačené **A**, keď sa zobrazuje DST, tak sa odstránia všetky údaje o jazde.

Vymazanie vzdialenosti jazdy

Vzdialenosť jazdy môžete vymazať na hlavnej obrazovke.

1 Zmeňte zobrazenie údajov o jazde na [DST] (Vzdialenosť) a na 2 sekundy stlačte **A**.

2 Keď indikátor [DST] (Vzdialenosť) začne blikať, odtiahnite prst.

Ak v tomto stave znova stlačíte **A**, vzdialenosť jazdy sa vymaže.

- Indikátor [DST] (Vzdialenosť) prestane blikať a obrazovka sa po 5 sekundách prepne na základnú obrazovku.
- Keď vymažete vzdialenosť jazdy, vymažú sa aj údaje pre položky [TIME] (ČAS), [AVG] (PRIEMER) a [MAX].

Informácie o ponuke Nastavenie

Prístup k ponuke Nastavenie

1

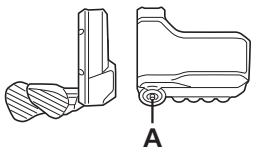

Podržte stlačené **A**, keď sa bicykel nepohybuje na zobrazenie obrazovky so zoznamom ponúk.

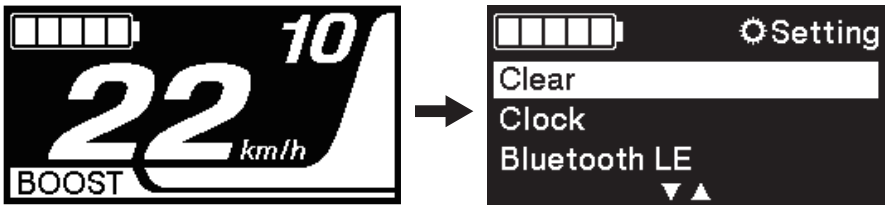

2

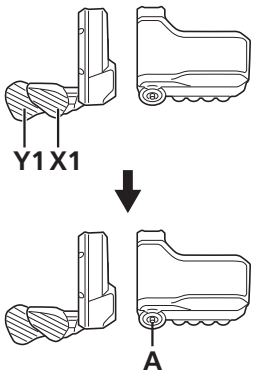

Stlačením tlačidla **X1** alebo **Y1** vyberte niektorú z ponúk. Stlačením tlačidla **A** zobrazíte obrazovku nastavenia vybranej ponuky.

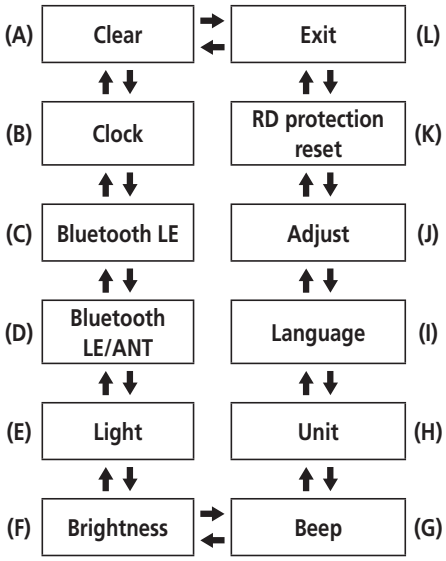

(A) Vymazanie nastavení
(B) Nastavenie hodín
(C) Párovanie Bluetooth LE
(D) Stav pripojenia Bluetooth LE/ ANT
(E) Zapnutie/vypnutie svetla
(F) Nastavenie jasu podsvietenia obrazovky
(G) Zapnutie/vypnutie zvuku pípnutia
(H) Prepínanie medzi km a míľami
(I) Nastavenie jazyka
(J) Úprava nastavenia jednotky elektronického radenia prevodov
(K) Aktivovanie obnovenia ochrany RD
(L) Návrat na hlavnú obrazovku

* V prípadoch, kedy je bicykel vystavený silnému nárazu, sa za účelom ochrany systému pred pádom aktivuje funkcia ochrany RD a spojenie medzi motorom a spojovacím článkom sa okamžite preruší, takže zadná prehadzovačka nebude môcť ďalej fungovať. Po spustení resetovania ochrany RD sa obnoví spojenie medzi motorom a spojením a tiež funkcia zadnej prehadzovačky.

Clear (Vymazať)

Resetovanie vzdialenosti jazdy na predvolené hodnoty.

1

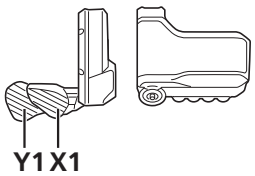

Stlačením tlačidla **X1** alebo **Y1** vyberte [DST] (Vzdialenosť).

Položka	Podrobnosti
Exit (Skončiť)	Návrat na obrazovku ponuky Nastavenie
DST (Vzdialenosť)	Vymazanie vzdialenosti jazdy

2

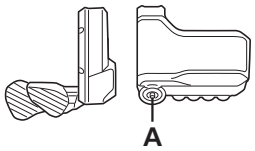

Ak chcete resetovať vzdialenosť jazdy, vyberte [OK] pomocou **X1** alebo **Y1** a stlačením tlačidla **A** potvrďte. Po resetovaní sa obrazovka automaticky vráti na obrazovku so zoznamom ponúk.

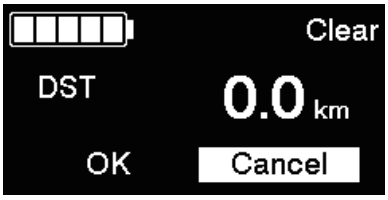

Keď vymažete vzdialenosť jazdy, vymažú sa aj údaje pre položky [TIME] (ČAS), [AVG] (PRIEMER) a [MAX].

Clock (Hodiny)

Vykonajte konfiguráciu nastavenia hodín.

1

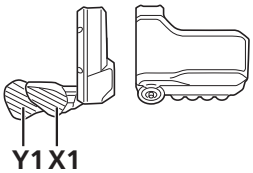

Stlačením tlačidla **X1** alebo **Y1** nastavte čas.

Stlačením tlačidla **X1** číselnú hodnotu zvýšite. Stlačením tlačidla **Y1** číselnú hodnotu znížite.

2

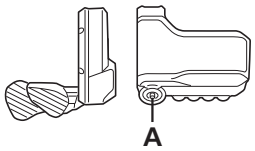

Stláčanie **A** umožňuje nastaviť hodnotu a prejsť na nastavenie minút.

3 Stlačením tlačidla **X1** alebo **Y1** nastavte minúty.

4 Stláčanie **A** umožňuje nastaviť hodnotu a vráti vás naspäť na obrazovku "Ponuka nastavenia".

Čísla môžete rýchlo zmeniť rýchlym stlačením a podržaním **X1** alebo **Y1**.

Bluetooth LE

Používanie aplikácie E-TUBE PROJECT pre smartfóny a tablety je podmienené nadviazaním pripojenia Bluetooth LE so smartfónom alebo s tabletom.

1 Pred začatím nastavovania pripojenia zapnite funkciu Bluetooth LE v smartfóne alebo tablete.

2 Otvorte aplikáciu E-TUBE PROJECT a nastavte ju na zachytávanie signálov Bluetooth LE.

3

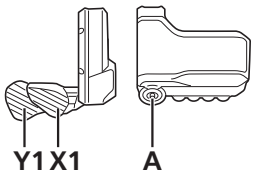

Stlačením tlačidla **X1** alebo **Y1** vyberte [Start] (Štart).

Ak chcete spustiť párovanie Bluetooth LE, stlačte **A** pre potvrdenie.

Ak stlačíte **A** počas párovania Bluetooth LE, prenos bude prerušený, potom sa obrazovka vráti na obrazovku so zoznamom ponúk.

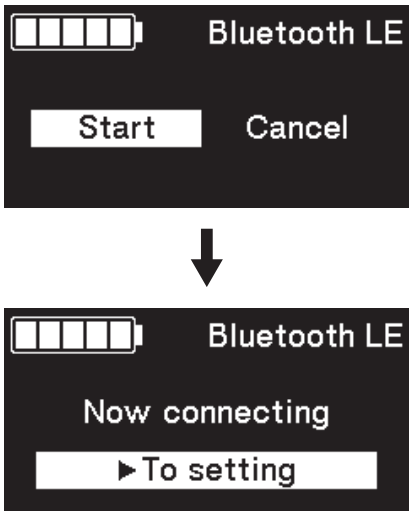

Položka	Podrobnosti
Start (Štart)	Spustenie párovania Bluetooth LE
Cancel (Zrušiť)	Ak nechcete vykonať párovanie, vyberte [Cancel] (Zrušiť)

Všeobecne platí, že prenos Bluetooth LE sa spustí automaticky po zapnutí cyklistického počítača, párovanie však môžete spustiť výberom [Start] (Štart) z ponuky [Bluetooth LE], keď je pripojenie slabé.

4 Po úspešnom pripojení sa na obrazovke zobrazí logo SHIMANO STEPS.

Ak pripojenie nie je úspešné, zobrazí sa príslušná správa.

Po úspešnom pripojení alebo zlyhaní pripojenia stlačte jeden **X1/Y1/A** alebo sa po chvíli obrazovka automaticky vráti na ponuku nastavenia.

(y)

(z)

(y) Pripojenie úspešné

(z) Pripojenie zlyhalo

5 Ak je pripojenie úspešné, názov jednotky sa zobrazí v aplikácii E-TUBE PROJECT.

6 Vyberte názov jednotky, ktorá je zobrazená na displeji.

Ak sa chcete odpojiť, zrušte pripojenie Bluetooth LE zo smartfónu/tabletu. (Cyklistický počítač ukončí režim pripojenia a vráti sa do normálneho prevádzkového režimu.)

Bluetooth LE/ANT

Aktuálny stav bezdrôtového pripojenia je možné zobraziť na obrazovke.
Podrobnosti o pripojení ANT nájdete v časti "Pripojenie ANT" v odseku "Informácie o funkciách bezdrôtovej jednotky".

Na obrazovke so zoznamom ponúk vyberte [Bluetooth LE/ANT] a potvrďte pre zobrazenie aktuálneho stavu bezdrôtového pripojenia.

(x)

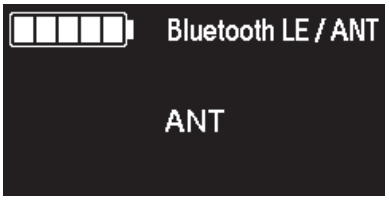

(y)

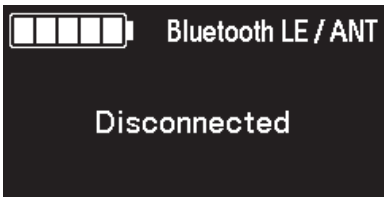

(z)

(x) Pri pripojení cez Bluetooth LE

(y) Keď sa vysiela signál ANT

(z) Ak nie je pripojené Bluetooth LE ani ANT

Light (Svetlo)

Nakonfigurujte nastavenie svetla na batériu.

1

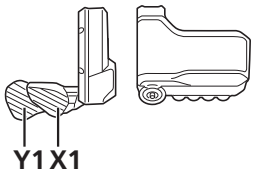

Stlačením tlačidla **X1** alebo **Y1** vyberte požadované nastavenie.

Položka	Podrobnosti
ON (Zap.)	Udržiavať svetlo vždy zapnuté
OFF (Vyp.)	Udržiavať svetlo vždy vypnuté

2

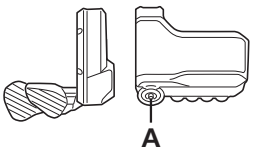

Stlačením **A** potvrdíte nastavenie.

- Po potvrdení sa obrazovka automaticky vráti na obrazovku so zoznamom ponúk.

Brightness (Jas)

Jas podsvietenia je možné nastaviť podľa potreby.

1

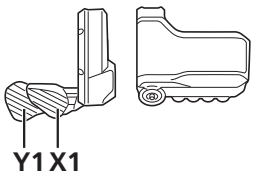

Stlačením tlačidla **X1** alebo **Y1** nastavte jas.

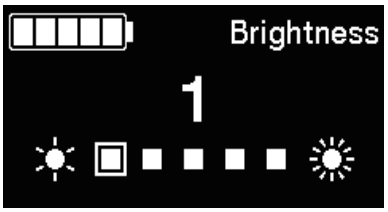

Možno nastaviť 5 stupňov jasu.

2

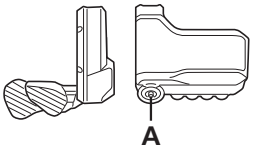

Stlačením **A** potvrdíte nastavenú hodnotu.

- Po potvrdení sa obrazovka automaticky vráti na obrazovku so zoznamom ponúk.

Beep (Pípnutie)

Zvuk pípnutia môžete zapnúť/vypnúť.

1

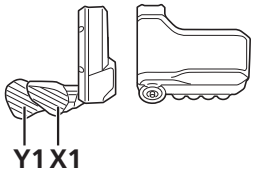

Stlačením tlačidla **X1** alebo **Y1** vyberte požadované nastavenie.

Položka	Podrobnosti
ON (Zap.)	Zapnutie pípnutí
OFF (Vyp.)	Vypnutie pípnutí

Aj keď je [Beep] (Pípnutie) nastavené na [OFF] (Vyp.), pípnutie sa ozve v prípade nesprávnej obsluhy, systémovej chyby, atď.

2

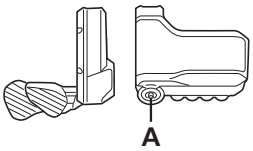

Stlačením **A** potvrdíte nastavenie.

- Po potvrdení sa obrazovka automaticky vráti na obrazovku so zoznamom ponúk.

Unit (Jednotka)

Možno prepínať jednotky vzdialenosti (km/míle).

1

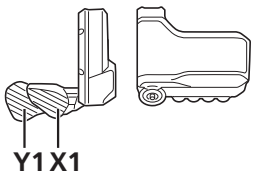

Stlačením tlačidla **X1** alebo **Y1** vyberte požadované nastavenie.

Položka	Podrobnosti
km	Zobrazujú sa km
mile (míľa)	Zobrazujú sa míle

2

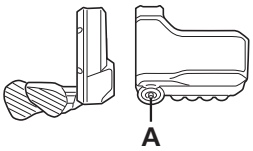

Stlačením A potvrdíte nastavenie.

- Po potvrdení sa obrazovka automaticky vráti na obrazovku so zoznamom ponúk.

Language (Jazyk)

Vykonajte konfiguráciu nastavenia jazyka.

1

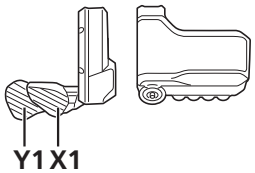

Stlačením tlačidla **X1** alebo **Y1** vyberte požadované nastavenie.

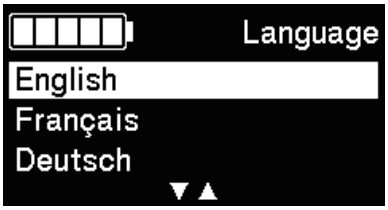

Language (Jazyk)
English (Angličtina)
French (Francúzština)
German (Nemčina)
Dutch (Holandčina)
Italian (Taliančina)
Spanish (Španielčina)

2

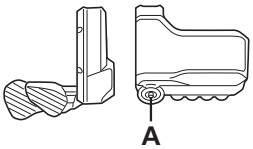

Stlačením **A** potvrdíte nastavenie.

- Po potvrdení sa obrazovka automaticky vráti na obrazovku so zoznamom ponúk.

Adjust (Nastavenie)

Nastavenie radenia prevodov zabezpečuje jednotka elektronického radenia prevodov.

UPOZORNENIE

- Nesprávne veľké nastavenie môže spôsobiť svojvoľné pretáčanie pedálov počas ich otáčania s dôsledkom náhodného spadnutia.
- Úpravu nastavenie vykonajte len v prípade, ak sa radenie prevodov zdá byť nezvyčajné. Za štandardných podmienok môže zbytočné nastavenie zhoršiť výkon radenia prevodov.

Otvorte obrazovku Adjust (Nastavenie) a skontrolujte, či je hodnota nastavenia nastavená na [0].

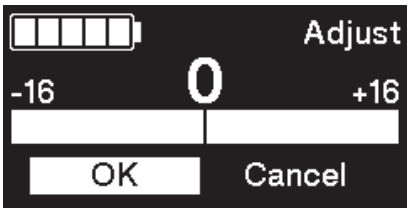

- Nastavenie radenia prevodov možno vykonávať, len ak je pripojená jednotka elektronického radenia prevodov.
- Nastavenia majú rozsah -16 až 16.

Ak je hodnota nastavenia [0]

1

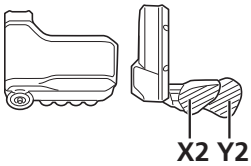

Stlačením tlačidla **X2** alebo **Y2** upravte hodnotu o 1 rýchlosť nahor alebo nadol.

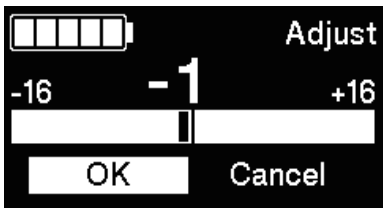

2

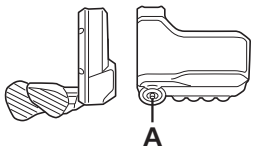

Stlačte tlačidlo **A** a po výbere [OK] upravte hodnotu otáčaním kľuky.

Radením prevodov skontrolujte, či sa stav zlepšil.

Pokračovanie na ďalšej strane

3

Stav sa zlepšil

Upravte hodnotu nastavenia o 1 rýchlosť v rovnakom smere a znova skontrolujte činnosť radenia prevodov.

Tieto kroky opakujte, až kým sa nevytratí akýkoľvek hluk a radenie začne fungovať správne.

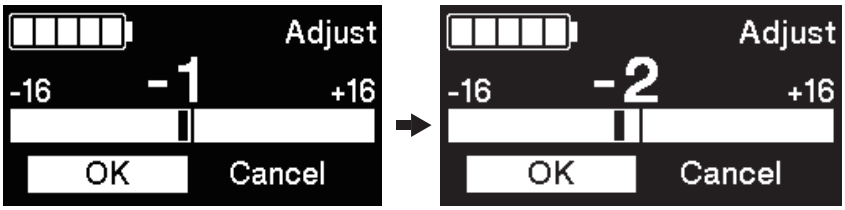

Žiadna zjavná zmena

Upravte hodnotu nastavenia o 1 rýchlosť v rovnakom smere a znova skontrolujte činnosť radenia prevodov.

Ak sa stav zlepšil, pokračujte podľa časti "**Stav sa zlepšil**".

Ak sa stav zhoršil, pokračujte podľa časti "**Stav sa zhoršil**".

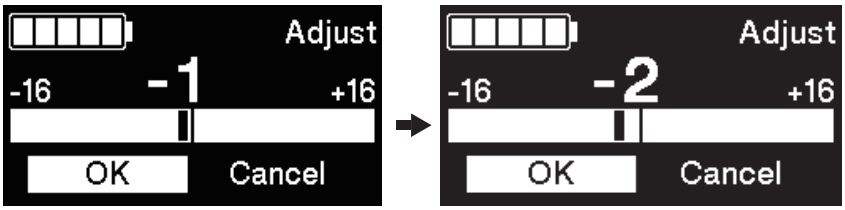

Stav sa zhoršil

Upravte hodnotu nastavenia o 2 rýchlosti v opačnom smere a znova skontrolujte činnosť radenia prevodov.

Potom upravte hodnotu o 1 rýchlosť v rovnakom smere a skontrolujte – opakujte, kým sa nevytratí akýkoľvek hluk a radenie začne fungovať správne.

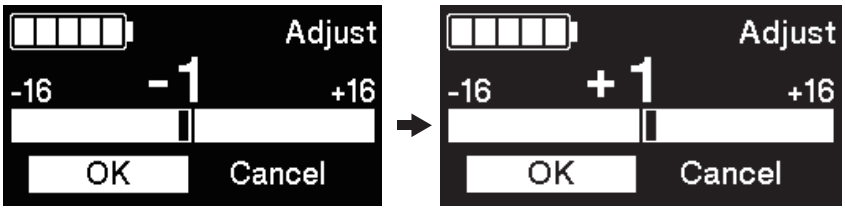

4

Nakoniec vykonajte skúšobnú jazdu a skontrolujte, či nepočuť žiadny hluk a či radenie prebieha štandardne.

Ak hodnota nastavenia nie je [0]

1

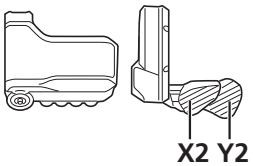

Stlačením tlačidla **X2** alebo **Y2** vráťte hodnotu nastavenia na [0].

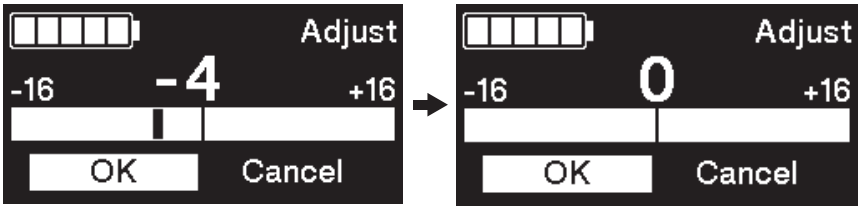

2

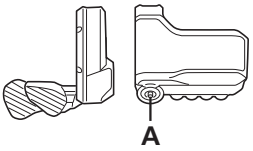

Stlačte tlačidlo **A** a po výbere [OK] upravte hodnotu otáčaním kľuky.

Radením prevodov skontrolujte, či sa stav zlepšil.

Ak počuť akýkoľvek hluk alebo sa zdá, že radenie neprebieha správne, pokračujte podľa časti "**Ak je hodnota nastavenia [0]**".

3

Nakoniec vykonajte skúšobnú jazdu a skontrolujte, či nepočuť žiadny hluk a či radenie prebieha štandardne.

RD protection reset (Obnovenie ochrany RD)

V prípadoch, kedy je bicykel vystavený silnému nárazu, sa za účelom ochrany systému pred pádom aktivuje funkcia ochrany RD a spojenie medzi motorom a spojovacím článkom sa okamžite preruší, takže zadná prehadzovačka nebude môcť ďalej fungovať. Po spustení resetovania ochrany RD sa obnoví spojenie medzi motorom a spojením a tiež funkcia zadnej prehadzovačky.

1

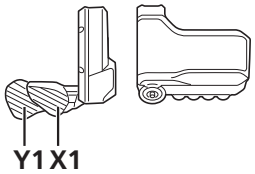

Stlačením tlačidla **X1** alebo **Y1** vyberte [OK].

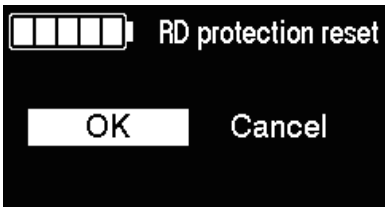

Položka	Podrobnosti
OK	Obnovenie ochrany RD bude zapnuté
Cancel (Zrušiť)	Ak nechcete vykonať obnovenie ochrany RD, vyberte [Cancel] (Zrušiť)

2

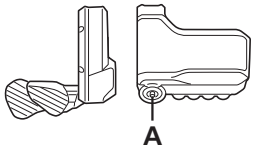

Stlačte tlačidlo **A** a po výbere [OK] obnovte otáčaním kľuky spojenie medzi motorom a článkami.

Exit (Skončiť)

Zatvorí obrazovku so zoznamom ponúk a vráti sa na základné zobrazenie.

1 Stlačením tlačidla **X1** alebo **Y1** na obrazovke so zoznamom ponúk vyberte [Exit] (Skončiť).

2 Stlačením **A** potvrďte. Po potvrdení sa obrazovka vráti na základnú obrazovku.

Okno potvrdenia aktualizácie pre záložné údaje nastavenia hnacej jednotky

Cyklistický počítač disponuje funkciou automatického zálohovania nastavení hnacej jednotky.
V nasledujúcich prípadoch sa pri zapnutí napájania cyklistického počítača zobrazí okno týkajúce sa potvrdenia aktualizácie záložných údajov:

- Opätovná inštalácia cyklistického počítača na bicykel s inými nastaveniami
- Ak došlo k zmene nastavení hnacej jednotky pomocou aplikácie E-TUBE PROJECT

Ak chcete aktualizovať nastavenie hnacej jednotky, zvoľte možnosť [Yes] (Áno), ak chcete zrušiť aktualizáciu, zvoľte možnosť [No] (Nie).

Ak nemožno získať prístup k nastaveniam v dôsledku výskytu poruchy, na prístup možno použiť aplikáciu E-TUBE PROJECT.

Chybové správy na cyklistickom počítači

Výstrahy

Po opravení chyby sa prestane zobrazovať.	

Zoznam výstrah

Kód	Predpoklady zobrazenia	Prevádzkové obmedzenia počas zobrazenia výstrahy	Odstránenie problému
W010	Teplota hnacej jednotky je vyššia ako v dobe normálnej prevádzky.	Elektrický pohon môže byť slabší ako obvykle.	Prestaňte používať asistenčnú funkciu, až kým teplota hnacej jednotky neklesne. Ak sa situácia nezlepší, poraďte sa so zastúpením.
W011	Nemožno určiť rýchlosť jazdy.	Maximálna rýchlosť, po ktorú možno poskytovať asistenciu formou elektrického pohonu, môže byť slabšia ako obvykle.	Skontrolujte, či je snímač rýchlosti správne nainštalovaný. Ak sa situácia nezlepší, poraďte sa so zastúpením.
W013	Inicializácia snímača krútiaceho momentu nebola úspešne dokončená.	Elektrický pohon môže byť slabší ako obvykle.	Zložte nohu z pedála, stlačte hlavný vypínač na batérii a napájanie znova zapnite. Ak sa situácia nezlepší, spojte sa s miestom zakúpenia.
W032	Je možné, že namiesto mechanickej prehadzovačky bola nainštalovaná elektronická prehadzovačka.	Elektrický pohon dostupný v režime [WALK] (CHÔDZA) môže byť slabší ako obvykle.	Opätovne nainštalujte prehadzovačku, pre ktorej podporu je systém nakonfigurovaný. Ak sa situácia nezlepší, spojte sa s predajcom.

Chyby

Ak sa na celej obrazovke zobrazí chybová správa, vykonajte vynulovanie displeja pomocou niektorého z postupov uvedených nižšie.

- Stlačte hlavný prepínač batérie.
- Batériu vyberte z držiaka.

POZNÁMKA

Ak vynulovanie problém nevyrieši alebo sa rovnaký problém často opakuje, poraďte sa so zastúpením.

Zoznam chýb

Kód	Predpoklady zobrazenia	Prevádzkové obmedzenie, ktoré platí počas zobrazenia chyby	Odstránenie problému
E010	Zistila sa systémová chyba.	Počas jazdy nefunguje asistencia v podobe elektrického pohonu.	Stlačením hlavného prepínača batérie znova zapnite napájanie. Ak sa situácia nezlepší, poraďte sa so zastúpením.
E011	Došlo k chybe pri prevádzke systému.	Počas jazdy nefunguje asistencia v podobe elektrického pohonu.	Zapnite znova napájanie.
E013	Zistila sa chyba vo firmvéri hnacej jednotky.	Počas jazdy nefunguje asistencia v podobe elektrického pohonu.	Obráťte sa na miesto zakúpenia alebo predajcu bicyklov a požiadajte o pomoc.
E014	Snímač rýchlosti bol možno nainštalovaný v nesprávnej polohe.	Počas jazdy nefunguje asistencia v podobe elektrického pohonu.	Obráťte sa na miesto zakúpenia alebo predajcu bicyklov a požiadajte o pomoc.
E020	Zistila sa chyba komunikácie medzi batériou a hnacou jednotkou.	Počas jazdy nefunguje asistencia v podobe elektrického pohonu.	Skontrolujte, či je správne pripojený kábel medzi hnacou jednotkou a batériou. Ak sa situácia nezlepší, poraďte sa so zastúpením.
E021	Batéria pripojená k hnacej jednotke je v súlade so štandardmi systému, ale nie je podporovaná.	Počas jazdy nefunguje asistencia v podobe elektrického pohonu.	Stlačením hlavného prepínača batérie znova zapnite napájanie. Ak sa situácia ani potom nezlepší, poraďte sa so zastúpením.
E022	Batéria pripojená k hnacej jednotke nezodpovedá štandardom systému.	Vypnutie všetkých funkcií systému.	Stlačte hlavný vypínač na batérii a znova ju zapnite. Ak sa situácia nezlepší, spojte sa s predajcom.
E043	Firmvér cyklistického počítača je možno čiastočne poškodený.	Počas jazdy nefunguje asistencia v podobe elektrického pohonu.	Obráťte sa na miesto zakúpenia alebo predajcu bicyklov a požiadajte o pomoc.

PRIPOJENIE A KOMUNIKÁCIA SO ZARIADENIAMI

PRIPOJENIE A KOMUNIKÁCIA SO ZARIADENIAMI

Keď je bicykel pripojený k zariadeniu, môžete konfigurovať systém a aktualizovať firmvér.

Na konfiguráciu produktu SHIMANO STEPS a na aktualizáciu firmvéru potrebujete aplikáciu E-TUBE PROJECT.

Prevezmite si aplikáciu E-TUBE PROJECT z našej webovej lokality podpory (http://e-tubeproject.shimano.com).

Informácie o postupe inštalácie aplikácie E-TUBE PROJECT nájdete na webovej lokalite podpory pre aplikáciu E-TUBE.

POZNÁMKA

- Na pripojenie systému SHIMANO STEPS k počítači potrebujete SM-PCE1 a SM-JC40/JC41. Ak je k dispozícii port, nebudete ich potrebovať.
- Firmvér podlieha zmenám bez predchádzajúceho upozornenia.
- Počas nabíjania nie je možné pripojenie a komunikácia s počítačom.
- Pripojenie k zariadeniam nie je možné počas nabíjania.

■ Informácie o funkciách bezdrôtovej jednotky

Funkcie

Pripojenie ANT

Bezdrôtová jednotka vysiela do cyklistických počítačov nasledujúce informácie.

- Nabitie batérie
- Poloha prevodu prednej a zadnej prehadzovačky
- Nastavená hodnota

Najnovšie funkcie sa sprístupnia po aktualizácii softvéru prostredníctvom aplikácie E-TUBE PROJECT. Podrobné informácie získate v mieste predaja.

Pripojenie Bluetooth® LE

Používanie aplikácie E-TUBE PROJECT pre smartfóny a tablety je podmienené nadviazaním pripojenia Bluetooth LE so smartfónom alebo s tabletom.

Ako vykonať pripojenie

Pripojenie ANT

Po zapnutí cyklistického počítača sa automaticky spustí prenos ANT. Ak si chcete overiť, či bolo pripojenie úspešné, skontrolujte ponuku [Bluetooth LE/ANT].

Pripojenie Bluetooth® LE

Všeobecne platí, že prenos Bluetooth LE sa spustí automaticky po zapnutí cyklistického počítača, párovanie však môžete spustiť z ponuky [Bluetooth LE], keď je pripojenie slabé.

■ 2,4 GHz digitálny bezdrôtový systém

Digitálna bezdrôtová technológia s frekvenciou 2,4 GHz, ktorá je rovnaká ako technológia používaná v bezdrôtových sieťach LAN.
Ale vo veľmi zriedkavých prípadoch môžu objekty a miesta generovať silné elektromagnetické vlny a rušenie, ktoré môžu spôsobovať nesprávne meranie.

- Televízor, PC, rádiá, motory alebo vo vozidlách či vlakoch.
- Železničné priecestia a blízko železničných tratí, v blízkosti televíznych prenosových staníc a základní s radarmi.
- Iné bezdrôtové počítače alebo digitálne regulované osvetlenie.

■ Funkcia zálohovania nastavenia hnacej jednotky pre cyklistický počítač

Ak chcete skontrolovať nastavenia hnacej jednotky zálohované v cyklistickom počítači, z ponuky [Unit log acquisition] (Prevzatie denníka jednotky) aplikácie E-TUBE PROJECT vykonajte export zostavy vo formáte PDF. Pri výmene hnacej jednotky odošlite zostavu spolu s jednotkou na miesto zakúpenia alebo miestnemu predajcovi bicyklov.

■ Nastavenia, ktoré možno prispôsobiť v aplikácii E-TUBE PROJECT

Drive unit setting (Nastavenie hnacej jednotky)	**Light connection (Pripojenie svetla)**	Nastavuje, či sa má používať svetlo.
Display monitor settings (Nastavenia zobrazenia na monitore)	**Display units (Zobrazovanie jednotiek)**	Prepína zobrazovanie jednotiek na km alebo míle.
	Display switchover (Prepínanie zobrazenia)	Môžete vybrať, či sa budú zobrazovať položky Čas jazdy, Priemerná rýchlosť, Maximálna rýchlosť, Otáčky (počet otočení kľuky) a Prehľad dosahu.
	Time setting (Nastavenie času)	Slúži na nastavenie času.
	Beep setting (Nastavenie pípnutia)	Zapína a vypína zvuk pípnutia.
	Nastavenie jasu podsvietenia	Možno nastaviť jas podsvietenia.
	Zobrazovaný jazyk	Môžete si zvoliť angličtinu, francúzštinu, nemčinu, holandčinu, španielčinu alebo taliančinu.
Ďalšie funkcie		• Kontrola chýb • Aktualizácia firmvéru • Predvoľby • Prevzatie denníka jednotky * Ak potrebujete podrobnejšie informácie, prevezmite si aplikáciu E-TUBE PROJECT a pozrite si návod.

Pripojenie k počítaču

V prípade pripájania jednotlivých jednotiek

Pripojte SM-PCE1 ku konektoru na každej jednotke.

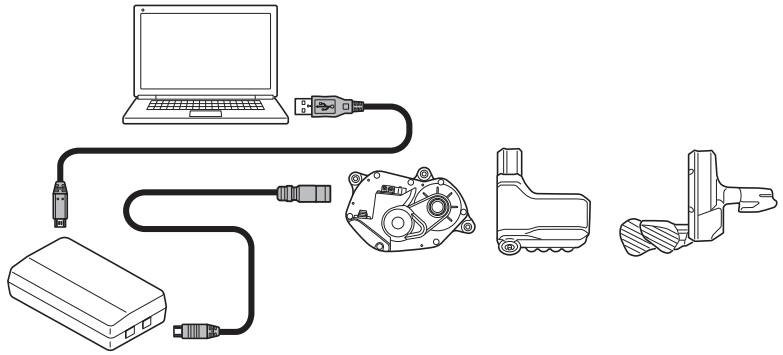

POZNÁMKA

- Ak chcete pripojiť len SW-E8000-L, potrebujete SM-JC40/41.
- Pomocou bezdrôtového pripojenia nemožno pripojiť samostatné jednotky.

Pripojenie na bicykel

Pripojte SM-PCE1 k dostupnému portu na cyklistickom počítači.

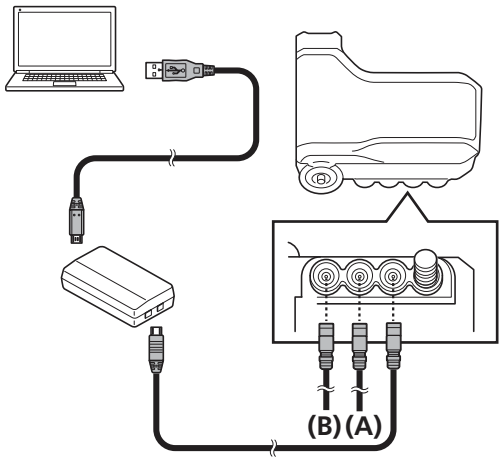

(A) Prepínač asistenčného režimu
(B) Hnacia jednotka

Ak používate elektronické radenie prevodov

Najprv pripojte SM-JC40/JC41 k SM-PCE1.

Potom odpojte EW-SD50 od centrálneho portu cyklistického počítača a pripojte ho k SM-JC40/JC41.

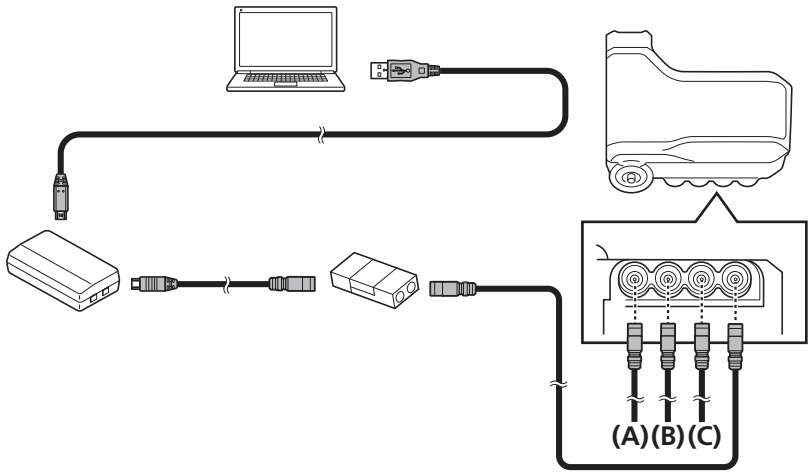

(A) Prepínač asistenčného režimu
(B) Hnacia jednotka
(C) Prepínač radenia

ÚDRŽBA

ÚDRŽBA

Výmena pásika so svorkou

Pomocou 2,5 mm imbusového kľúča vyberte upevňovaciu skrutku krytu a vymeňte pásik so svorkou.

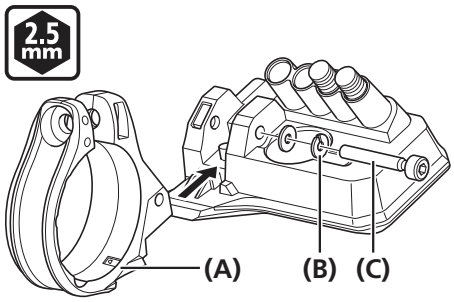

(A) Pásik so svorkou
(B) Podložka
(C) Upevňovacia skrutka puzdra

Uťahovací moment	
2.5 mm	0,6 N·m

POZNÁMKA

V prípade, že sú použité riadidlá s veľkým priemerom, použite dodanú objímku so svorkou Ø35 mm.

Výmena predného ozubeného kolieska

1 Postup vykonajte s reťazou nainštalovanou na zadnom kolese.

Pomocou TL-FC16 pripojte ľavé a pravé rameno kľuky.

2 Držte koleso a súčasne originálnym náradím Shimano uvoľnite poistný krúžok v smere podľa obrázka.

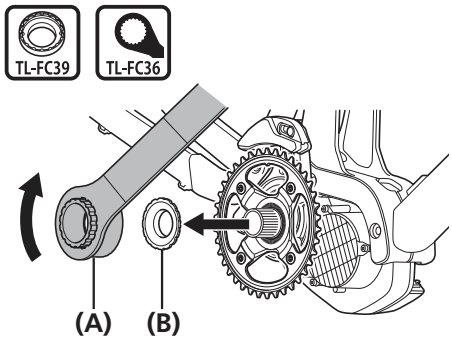

(A) TL-FC39/TL-FC36
(B) Poistný krúžok

POZNÁMKA

- Ak budete používať momentový kľúč, použite TL-FC39 v kombinácii s TL-FC33.

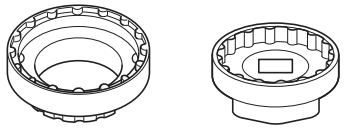

TL-FC39 TL-FC33

- Nesmie sa používať rázový kľúč.

3 Demontujte a následne vymeňte predné ozubené koliesko.

Podrobnosti o inštalácii predného ozubeného kolieska nájdete v časti "INŠTALÁCIA A KABELÁŽ HNACEJ JEDNOTKY" a "Inštalácia kľuky a predného ozubeného kolieska".

Výmena vodiaceho prvku stredových doplnkov

Uvoľnením upevňovacej skrutky vodiaceho prvku (M5) demontujte vodiaci prvok z opornej platničky a následne ho vymeňte.

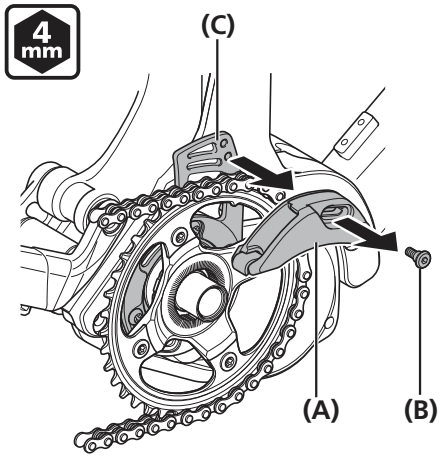

(A) Vodiaci prvok
(B) Upevňovacia skrutka vodiaceho prvku (M5)
(C) Oporná platnička

PÔVODNÉ ES VYHLÁSENIE O ZHODE
vydané podľa smernice o strojových zariadeniach č. 2006/42/ES
zo dňa 17.5.2006 (Nariadenie vlády SR č. 436/2008 Z. z.)

VÝROBCA:

BELVE s.r.o. IČO: 34111115
Holubyho 295 ICDPH: SK2020381176
916 01 Stará Turá tel: 00421 32 7763363
Slovensko e-mail: ctm@ctm.sk

Prehlasujeme, že nasledovné označený výrobok na základe jeho koncepcie a konštrukcie, rovnako ako nami do obehu uvedené vyhotovenie, zodpovedá príslušným základným bezpečnostným požiadavkám nariadení vlády. Pri nami neodsúhlasených zmenách zariadenia stráca toto vyhlásenie svoju platnosť.

IDENTIFIKAČNÉ ÚDAJE VÝROBKU: CTM bicykel s elektrickým pohonom **EPAC**

TYP CTM: SWITCH, SWITCH PRO

VÝROBNÉ ČÍSLO KAŽDÉHO MODELU JE UVEDENÉ NA RÁME.

POPIS A URČENIE FUNKCIE STROJA:
EPAC je bicykel, kde pedálovaniu jazdca pomáha malý elektromotor. Tento bicykel vám poskytne asistenciu len vtedy, keď pedálujete; množstvo pomoci je spojené s pedálovaním. Bicykle tohto typu majú maximálny trvalý výkon 0,25 kW, z ktorého je výstup postupne znižovaný a nakoniec prerušený, keď EPAC dosiahne rýchlosť 25 km/h, alebo skôr, keď cyklista prestane pedálovať.

Príslušné nariadenia vlády (NV) a smernice: NV č. 436/2008 Z. z. - ktorým sa ustanovujú podrobnosti o technických požiadavkách a postupoch posudzovania zhody na strojové zariadenia (2006/42/ES) NV č. 148/2016 Z. z. o sprístupňovaní elektrického zariadenia určeného na používanie v rámci určitých limitov napätia na trhu (2014/35/EÚ) NV č. 127/2016 Z. z. o elektromagnetickej kompatibilite (2014/30/EÚ).

Smernica Európskeho parlamentu a Rady 2011/65/EÚ (RoHS) o obmedzení používania určitých nebezpečných látok v elektrických a elektronických zariadeniach je požiadavkou na výrobky umiestňované na trh Európskeho spoločenstva.

POUŽITÉ NORMY PRI POSUDZOVANÍ ZHODY:
EN ISO 12100; EN 15194; EN 60335-2-29; EN 55014 - 1; EN 55014 - 2; EN 62321

Výrobok je bezpečný za podmienok obvyklého a určeného použitia uvedeného v návode na obsluhu.

Holubyho 295
916 01
Stará Turá
Belve
s.r.o.
IČO: 34 111 115
IČ DPH: SK2020381176

V Starej Turej dňa 1.1.2019

Kamil Vrábel
konateľ spoločnosti

ZÁRUČNÝ LIST

Model: .....
.....
Výrobné číslo rámu / Výrobní číslo rámu: .....
.....
Výrobné číslo odpruženej vidlice / Výrobní číslo vidlice : .....
.....
Výrobné číslo tlmiča / Výrobní číslo tlumiče: .....
.....
Farba rámu / Barva rámu: .....
.....
Dátum predaja / Datum prodeje: .....
.....

Pečiatka a podpis predajcu / Razítko a podpis prodejce:

Meno a priezvisko zákazníka / Jméno a příjmení zákazníka: .....
.....
Dátum 1. garančnej prehliadky / Datum 1. garanční prohlídky: .....
.....

Pečiatka a podpis mechanika / Razítko a podpis mechanika:

Servisné záznamy / Servisní záznamy:
.....
.....
.....
.....
.....
.....
.....
.....
.....
.....
.....
.....
.....
.....
.....
.....
.....
.....
.....
.....
.....
.....
.....
.....
.....
.....
.....
.....
.....
.....

SEWA Member of European Recycling Platform

POTVRDENIE

SPOLOČNOSŤ PLNIACA POVINNOSTI

týkajúce sa prenosných a priemyselných batérií a akumulátorov v súlade s platnou legislatívou Slovenskej republiky za rok 2018

VYSTAVENÉ SPOLOČNOSTI

BELVE, s.r.o.

11.3.2019

vystavené dňa

EMAS OVERENÉ ENVIRONMENTÁLNE MANAŽÉRSTVO SK-000006

certification astraia ISO9001 ISO14001 OHSAS18001

SEWA, a.s.

www.sewa.sk

VÝROBCA ELEKTROPOHONU

SHIMANO STEPS

SHIMANO INC.
Head office
3-77 Oimarsu-cho, Sakai-ku
Sakai City
Osaka 590-8577, Japan
www.shimano.com
www.si.shimano.com
www.shimano-steps.com

VÝROBCA A DISTRIBÚTOR ELEKTROBICYKLA

BELVE, s.r.o.
Holubyho 295
916 01 Stará Turá
ctm@ctm.sk
www.ctm.sk

CTM